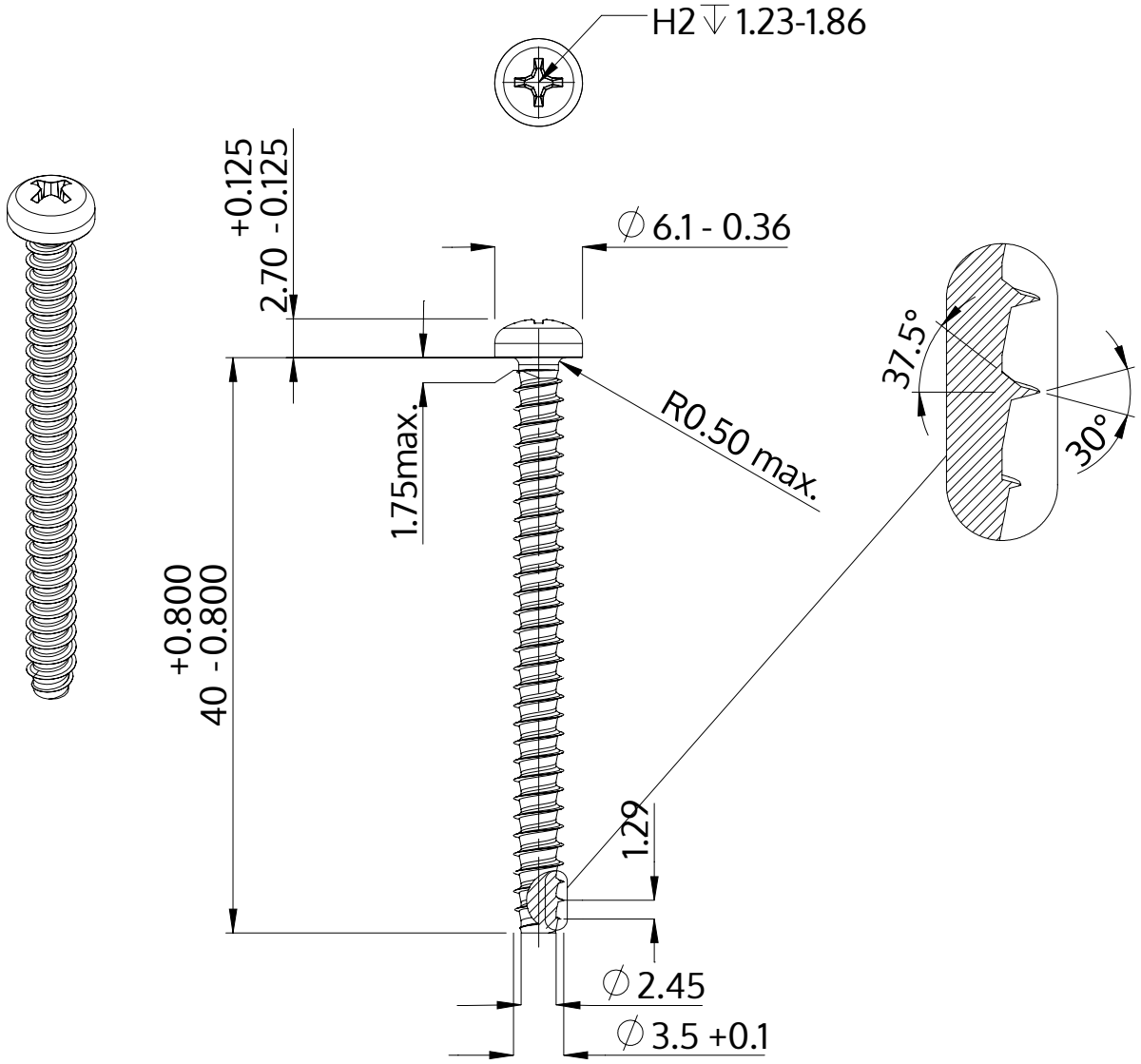

Descrizione	STP32 3.5x40.0 - H2
Materiale	acciaio, temprato
Superficie	Placcato Zinco-Nichel, passivato nero, ricotto, sigillato
Peso	2.306 kg / 1000 pezzi

SCREWERK	**STP320350400B**	
Disegno metrico A4	Scala 2:1	2024-10