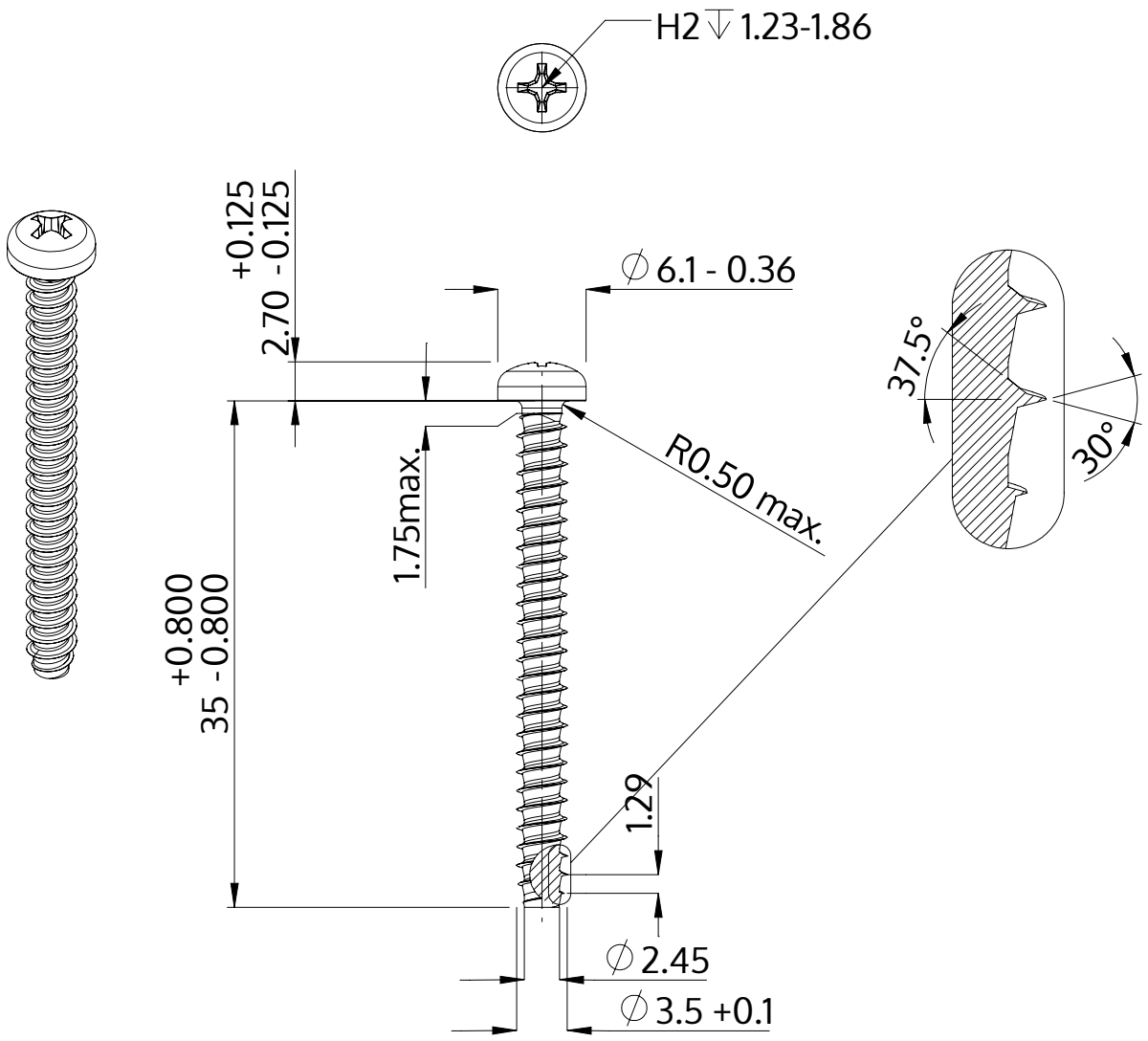

Описание	STP32 3.5x35.0 - H2
Материал	стомана, закалена
Повърхност	Цинково покритие 5-7 µm,топлинна обработка, синьо / прозрачно пасивиране
Тегло	2.070 kg / 1000 Бройка

SCREWERK	**STP320350350S**	
Метричен дизайн A4	Мащаб 2:1	2024-10