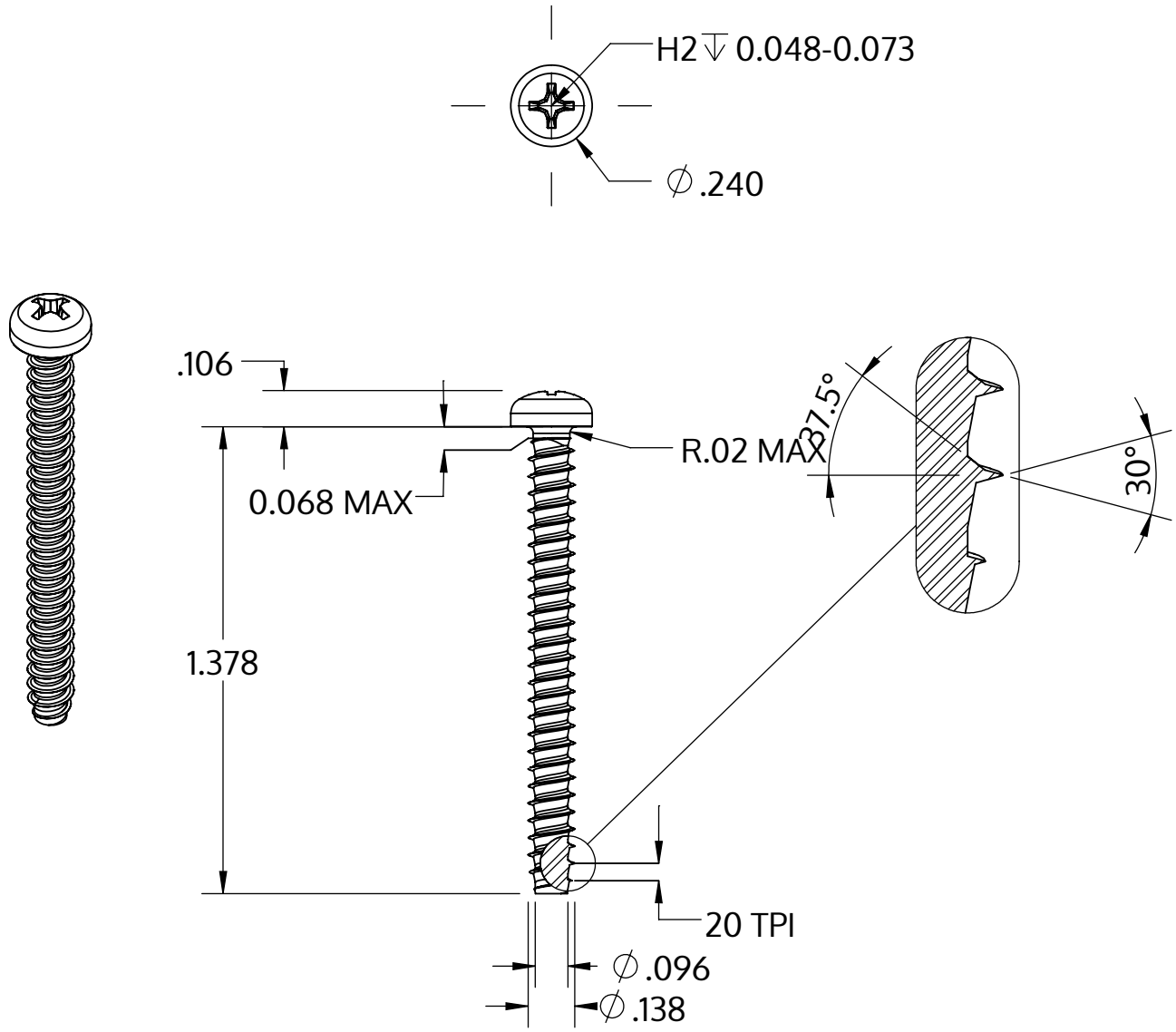

Metric size	M3.5 x 1.29 mm
US size (converted)	#6-20
	Tolerances [inch]
Length	+/- 0.031
Head diameter	+0 / -0.014
Head height	+/- 0.004
Thread diameter	+0.003 / -0

Beskrivelse	STP32 3.5x35.0 - H2
Materiale	Ædelstål A2
Overflade	blank, bejdset og passiveret
Vægt	2.070 kg / 1000 stykke

SCREWERK	**STP320350350E**	
_Zoll Zeichnung Größe A	Skalering 2:1	2024-10