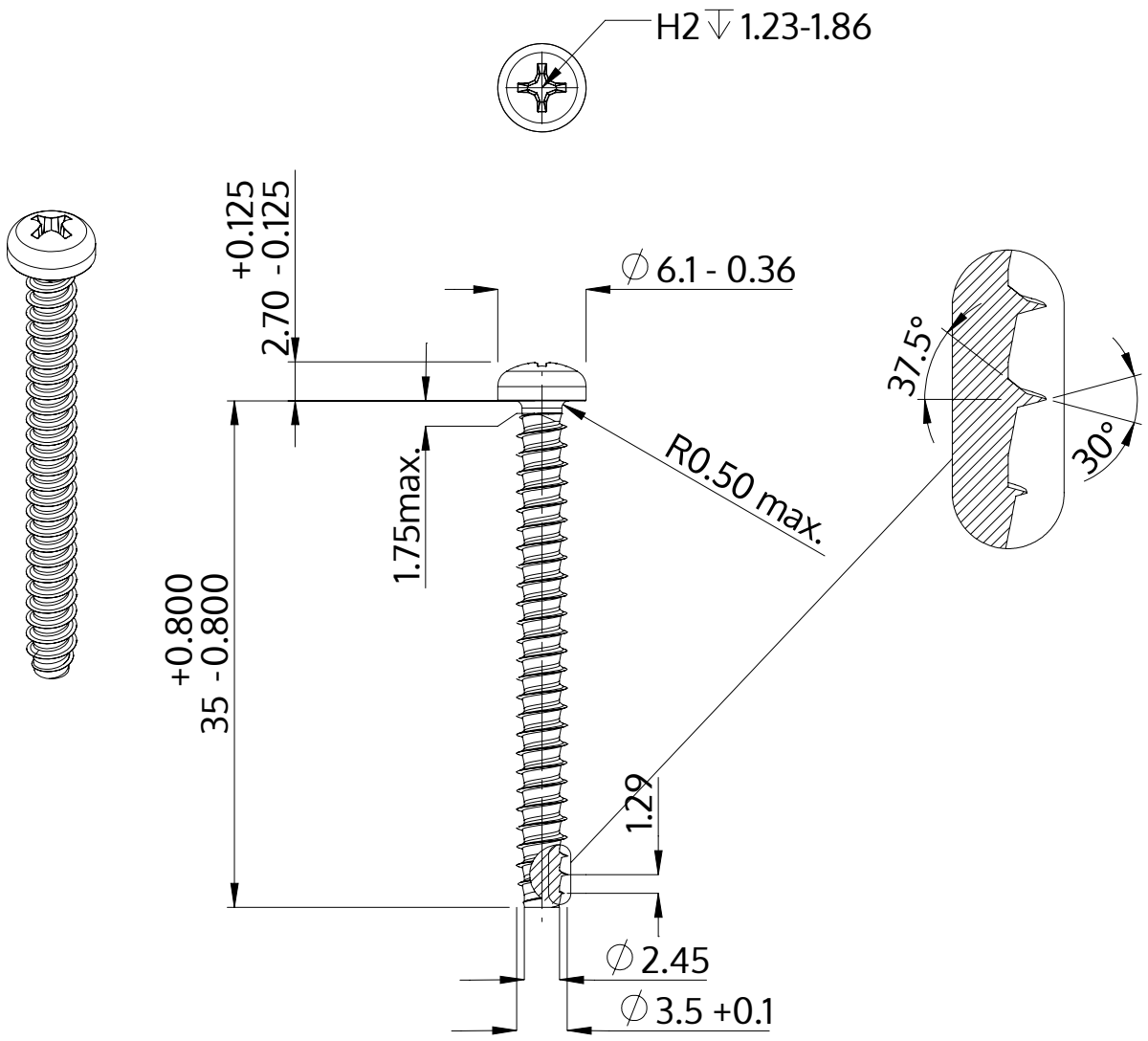

Beskrivelse	STP32 3.5x35.0 - H2
Materiale	Ædelstål A2
Overflade	blank, bejdset og passiveret
Vægt	2.070 kg / 1000 stykke

SCREWERK	**STP320350350E**	
Metrisk tegning A4	Skalering 2:1	2024-10