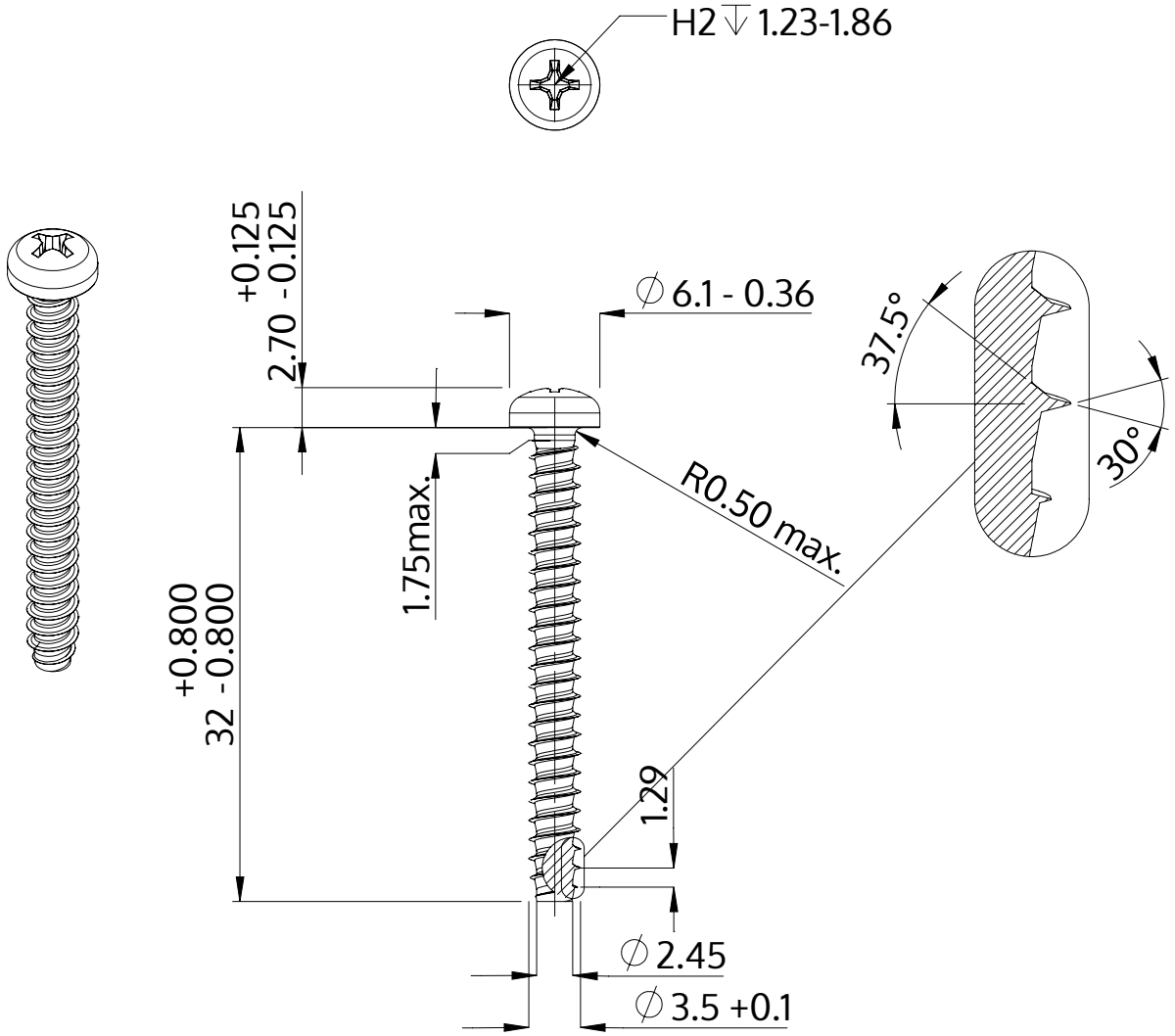


| | |
|---|---|
| Beschrijving | STP32 3.5x32.0 - H2 |
| Materiaal | veredeld staal |
| Oppervlak | ZnNi zwart-gepassiveerd, getempert, verzegeld |
| Gewicht | 1.928 kg / 1000 stuk |

| | | |
|---|---|---|
| SCREWERK | **STP320350320B** | |
| Metrische tekening A4 | Schaal None:1 | 2024-04 |