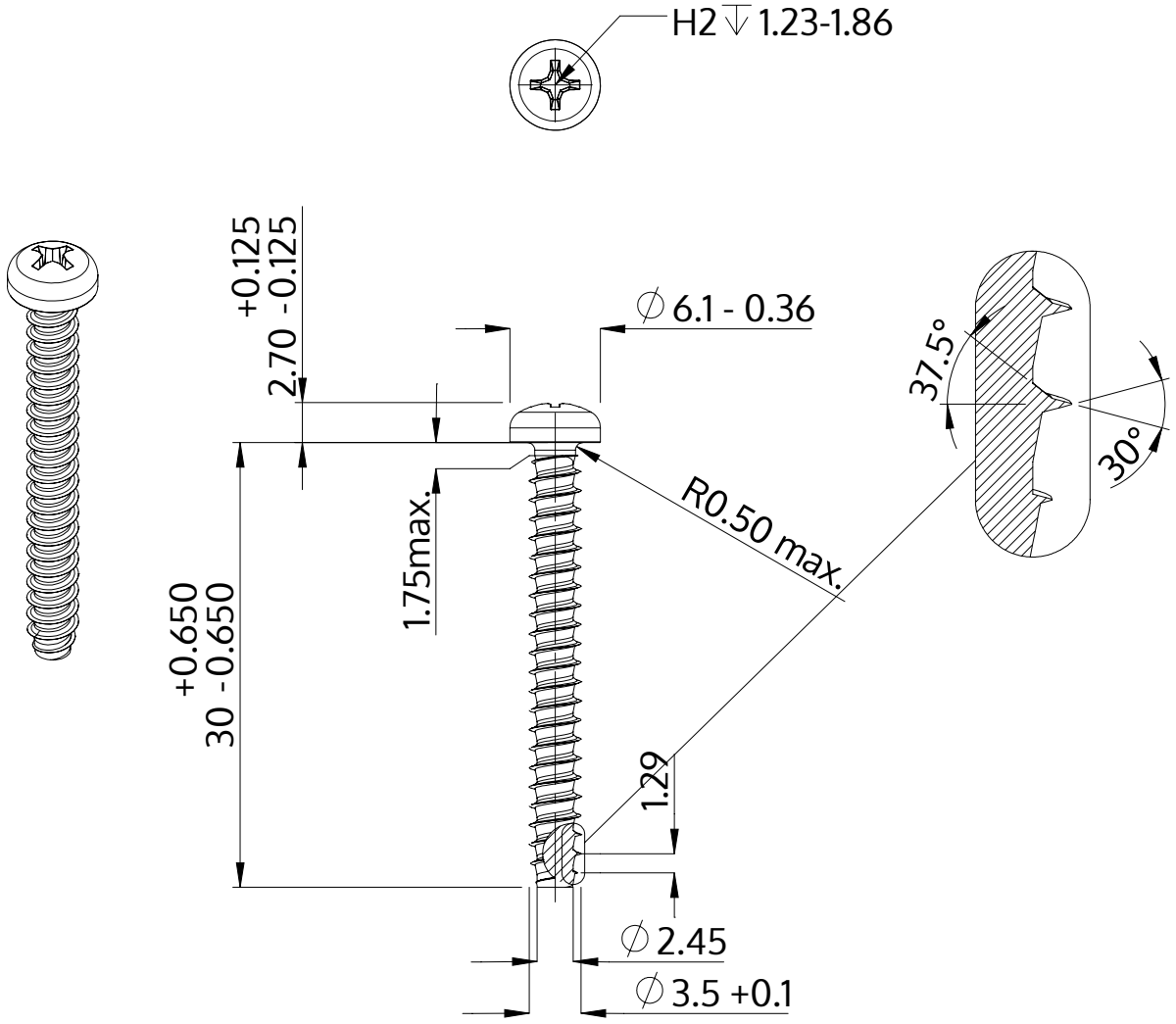

Descripción	STP32 3.5x30.0 - H2
Material	Acero, endurecido
Superficie	galvanizado 5-7 micras, recocido, azul / pasivado transparente
Peso	1.834 kg / 1000 Piezas

SCREWERK	**STP320350300S**	
Diseño métrico	Escalada 2:1	2024-05