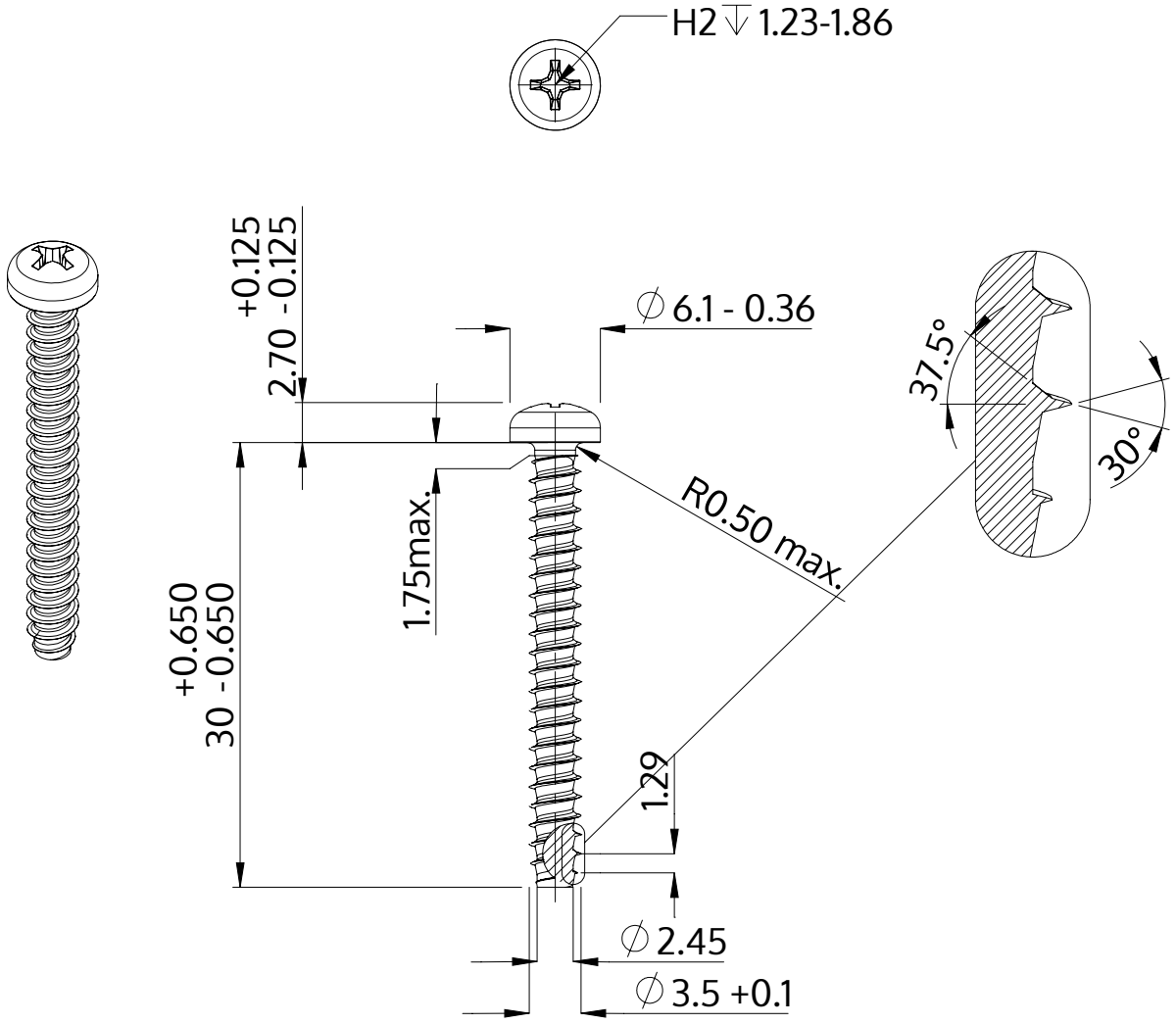

Beschrijving	STP32 3.5x30.0 - H2
Materiaal	roestvrij staal A4
Oppervlak	blank, geetst en gepassieveerd
Gewicht	1.834 kg / 1000 stuk

SCREWERK	**STP320350300C**	
Metrische tekening A4	Schaal 2:1	2024-10