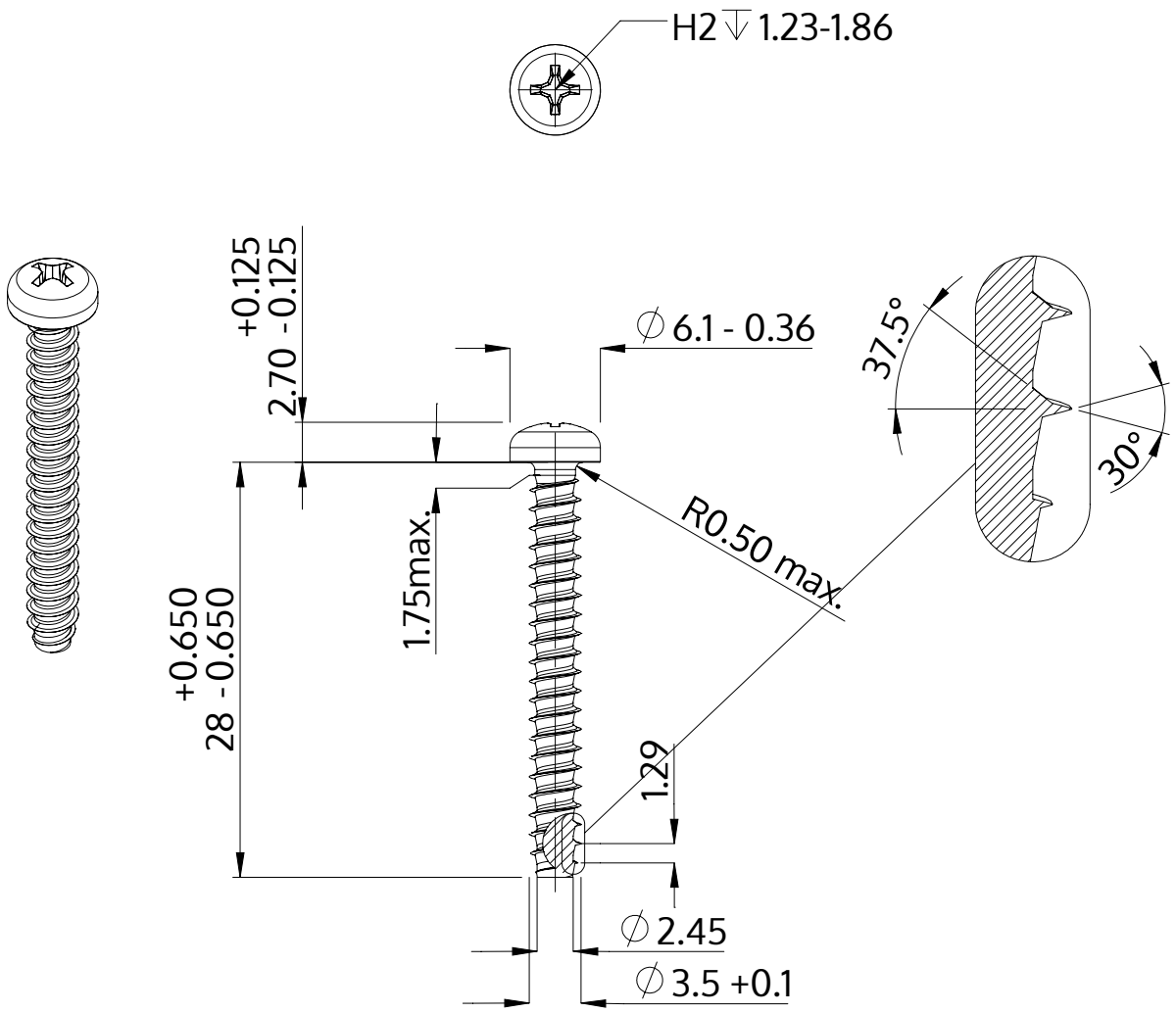

Açıklaması	STP32 3.5x28.0 - H2
Malzeme	Çelik, sertleştirilmiş
Kaplama	galvanizli 5-7 µm, temperliö mavi / şeffaf pasifleştirilmiştir
Ağırlık	1.739 kg / 1000 Adet

SCREWERK	**STP320350280S**	
Metrik çizim A4	Ölçeklendirme 2:1	2024-05