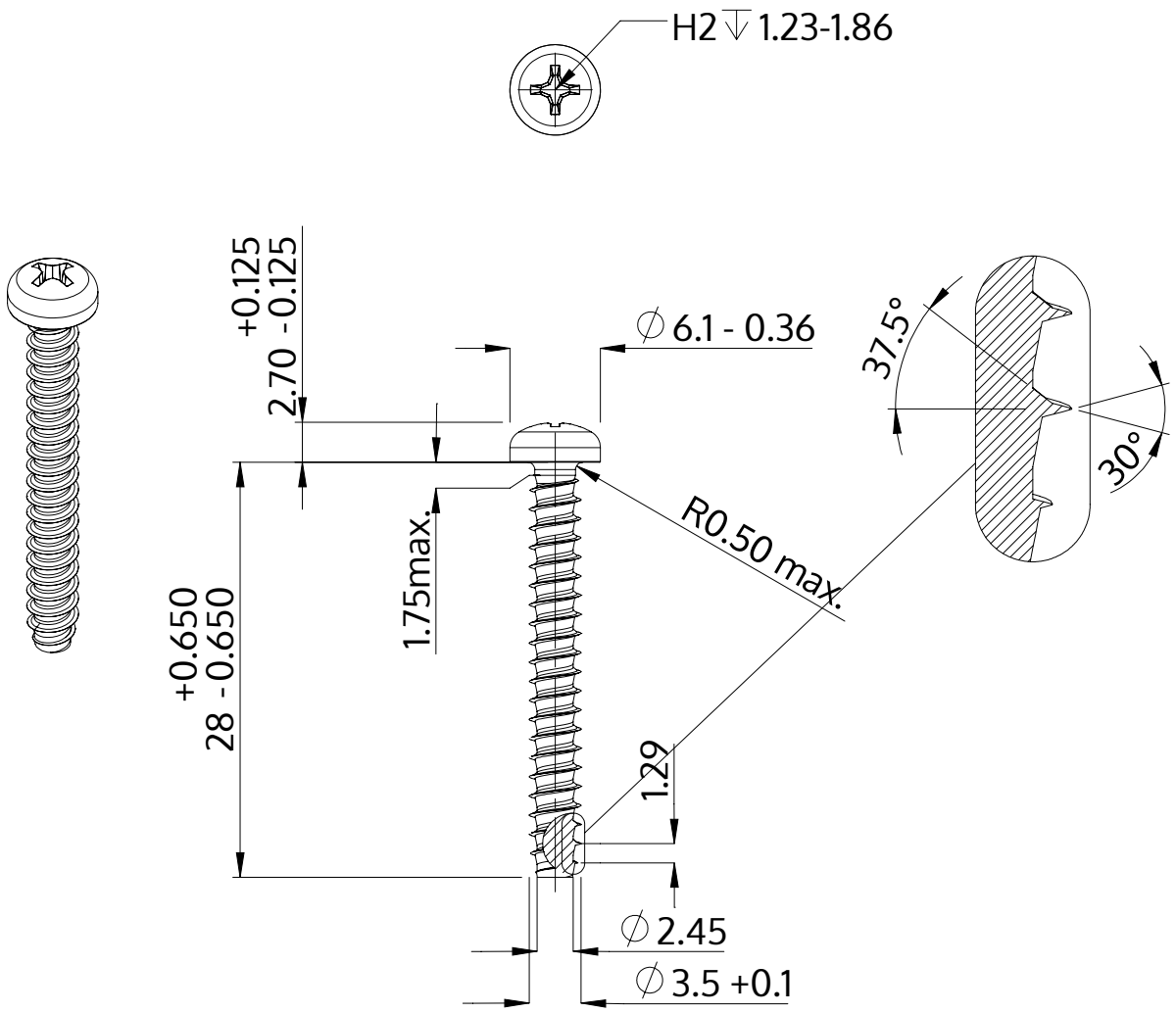

Описание	STP32 3.5x28.0 - H2
Материал	неръждаема стомана A2
Повърхност	гланциран, полиран, пасиваран
Тегло	1.739 kg / 1000 Бройка

SCREWERK	**STP320350280E**	
Метричен дизайн A4	Мащаб 2:1	2024-10