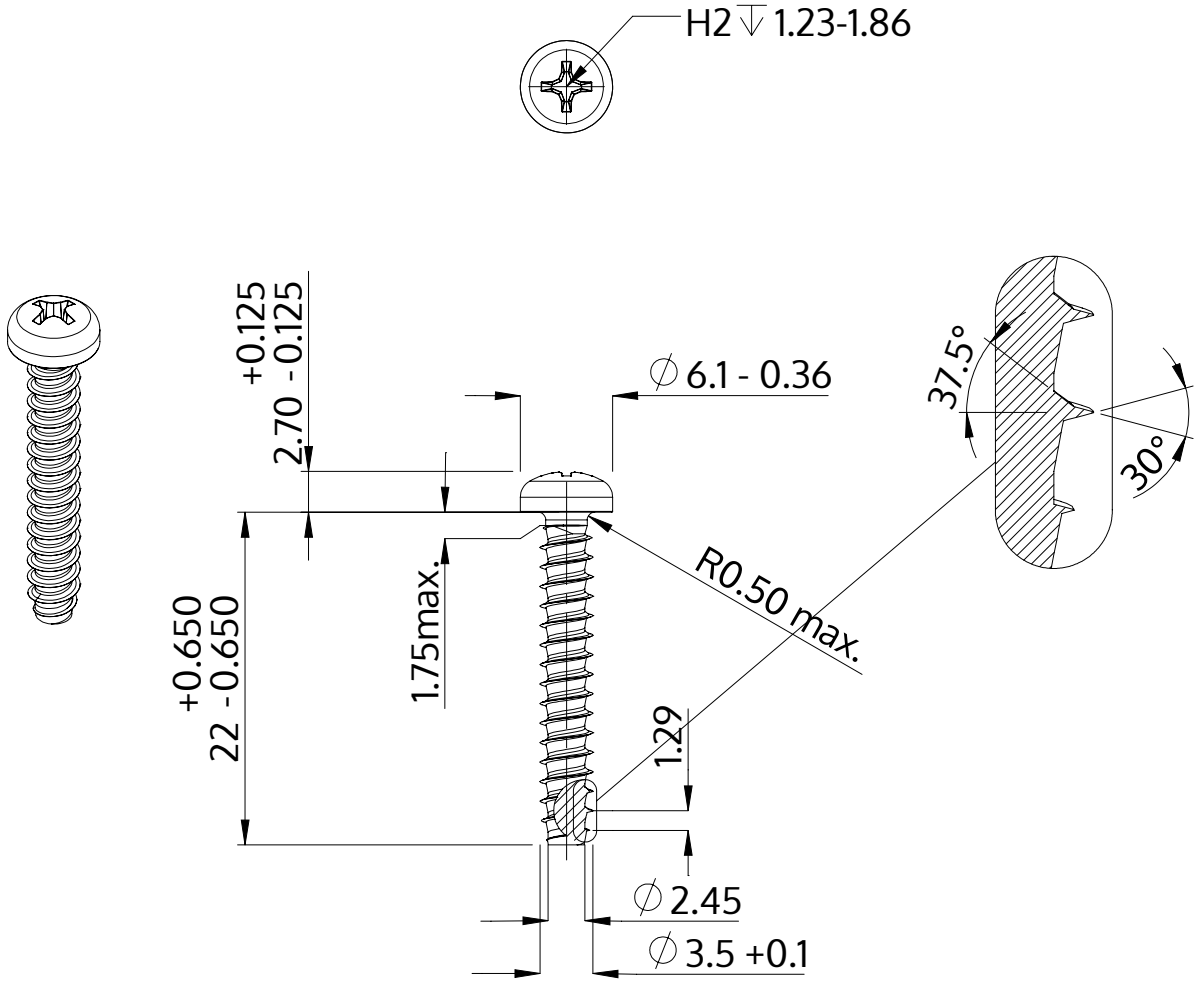

Beskrivning	STP32 3.5x22.0 - H2
Material	stål, härdat
Yta	förzinkad 5-7 µm, härdad, blå/transparent passiviserad
Vikt	1.456 kg / 1000 styck

SCREWERK	**STP320350220S**	
Metrisk skiss A4	Skala 2:1	2024-05