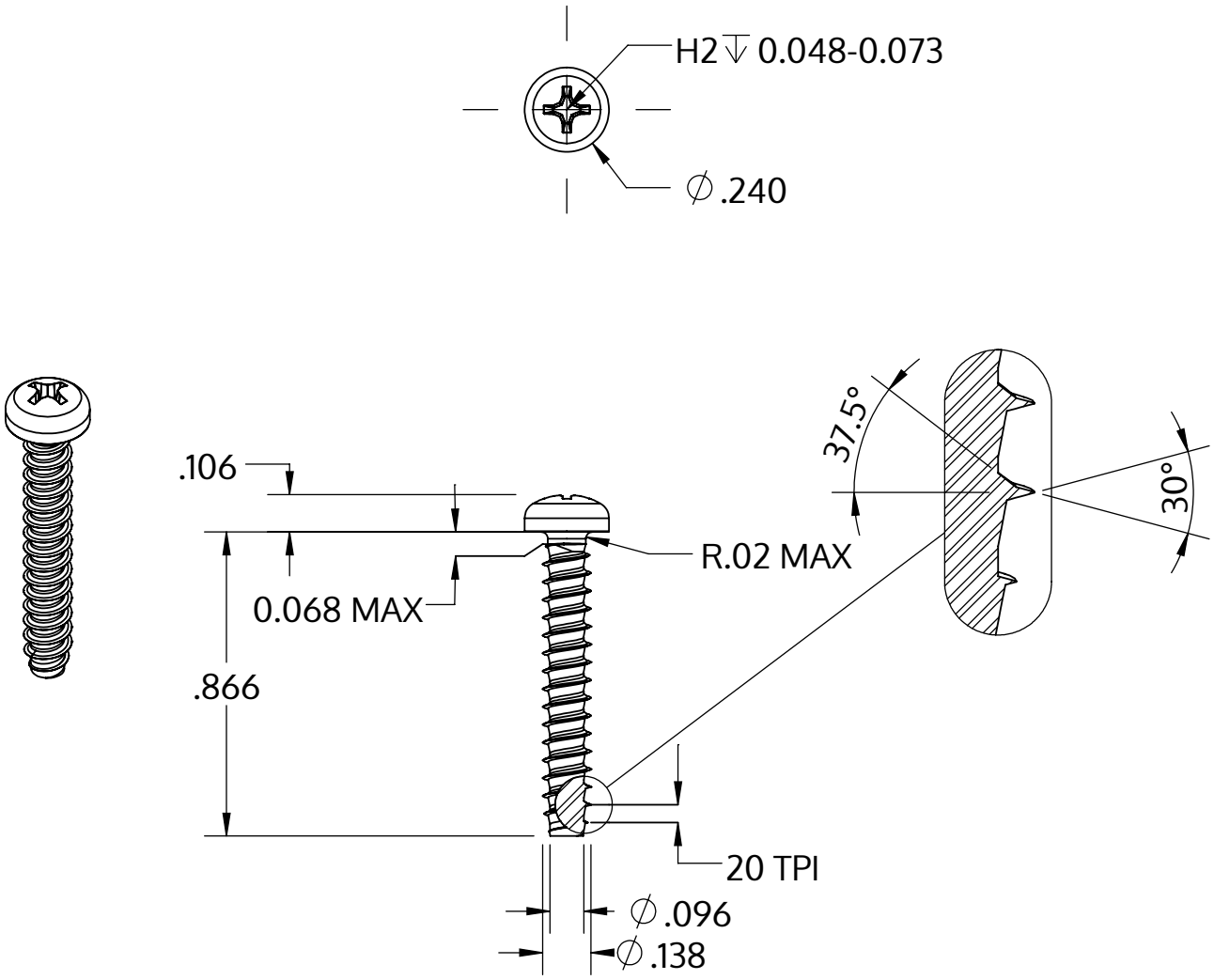

Metric size	M3.5 x 1.29 mm
US size (converted)	#6-20
	Tolerances [inch]
Length	+/- 0.025
Head diameter	+0 / -0.014
Head height	+/- 0.004
Thread diameter	+0.003 / -0

Описание	STP32 3.5x22.0 - H2
Материал	неръждаема стомана A2
Повърхност	гланциран, полиран, пасиваран
Тегло	1.456 kg / 1000 Бройка

SCREWERK	**STP320350220E**	
_Zoll Zeichnung Größe A	Мащаб 2:1	2024-10