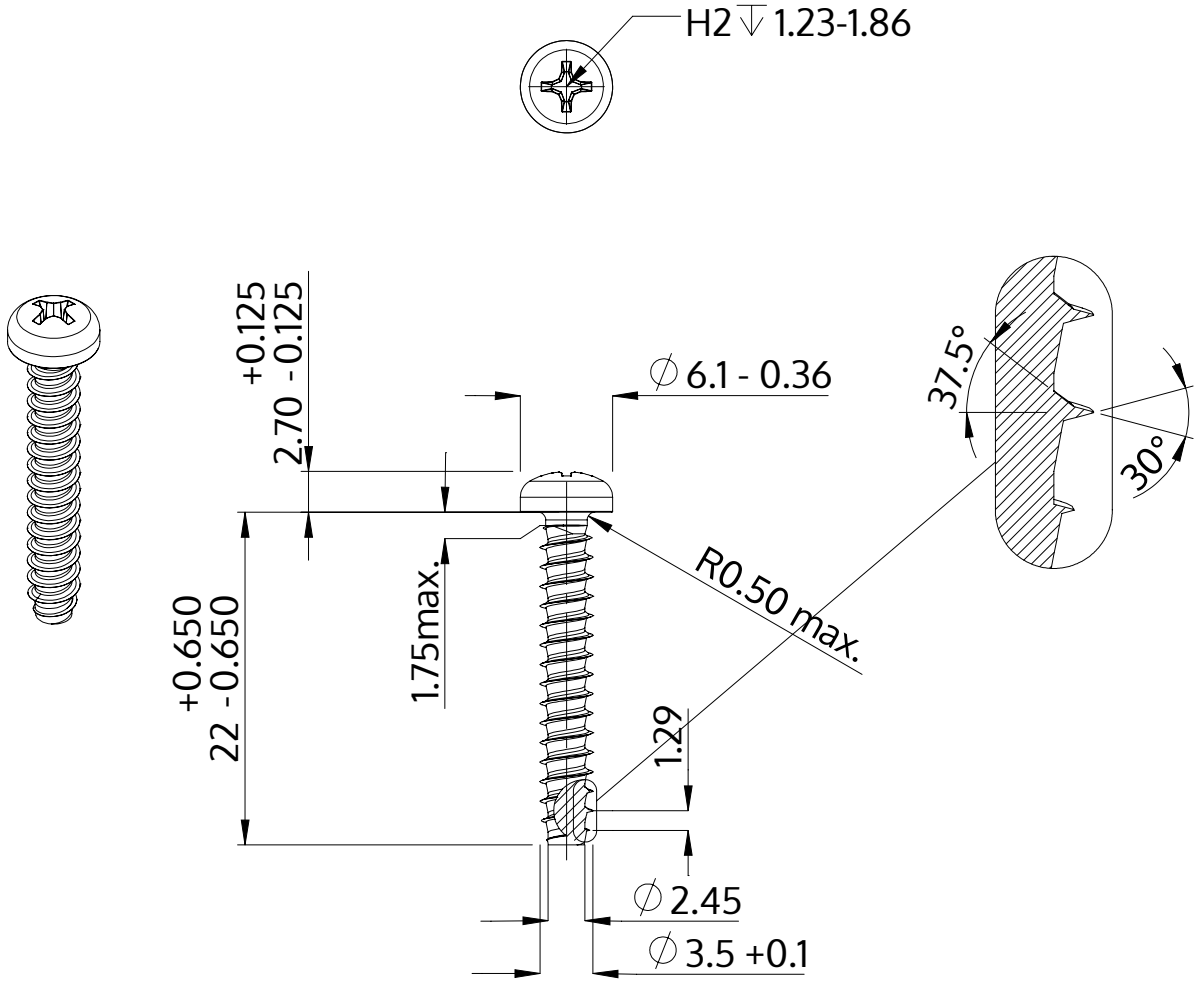

Descripción	STP32 3.5x22.0 - H2
Material	Acero Inoxidable A2
Superficie	Laminado brillante, barnizado y pasivado
Peso	1.456 kg / 1000 Piezas

SCREWERK	**STP320350220E**	
Diseño métrico	Escalada 2:1	2024-10