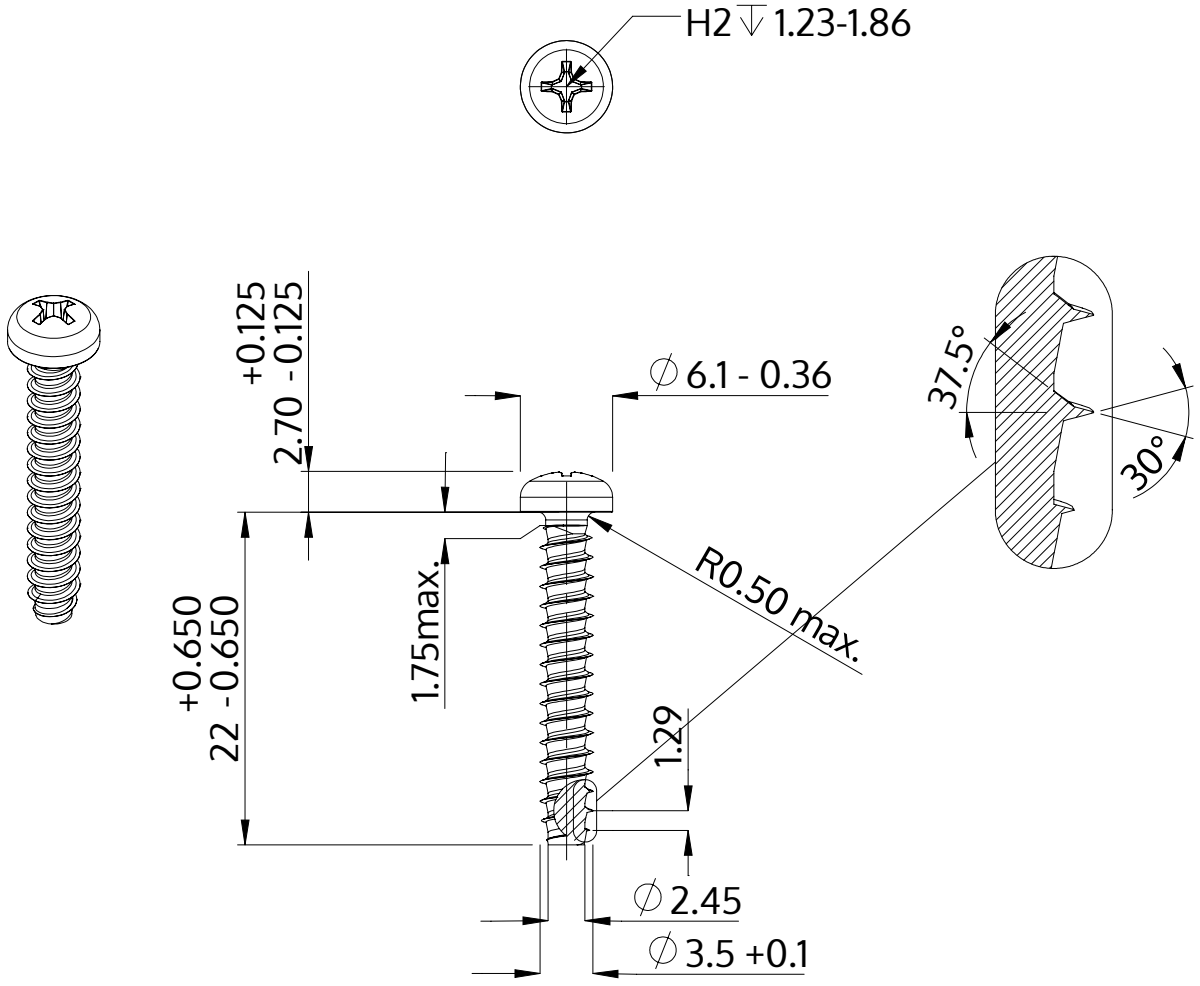


| | |
|---|---|
| Описание | STP32 3.5x22.0 - H2 |
| Материал | сталь, упрочненная |
| Поверхность | ZnNi, черная пассивировка+отжиг+масло |
| Вес | 1.456 kg / 1000 Штука |

| | | |
|---|---|---|
| SCREWERK | **STP320350220B** | |
| Метрический чертеж A4 | Шкала 2:1 | 2024-10 |