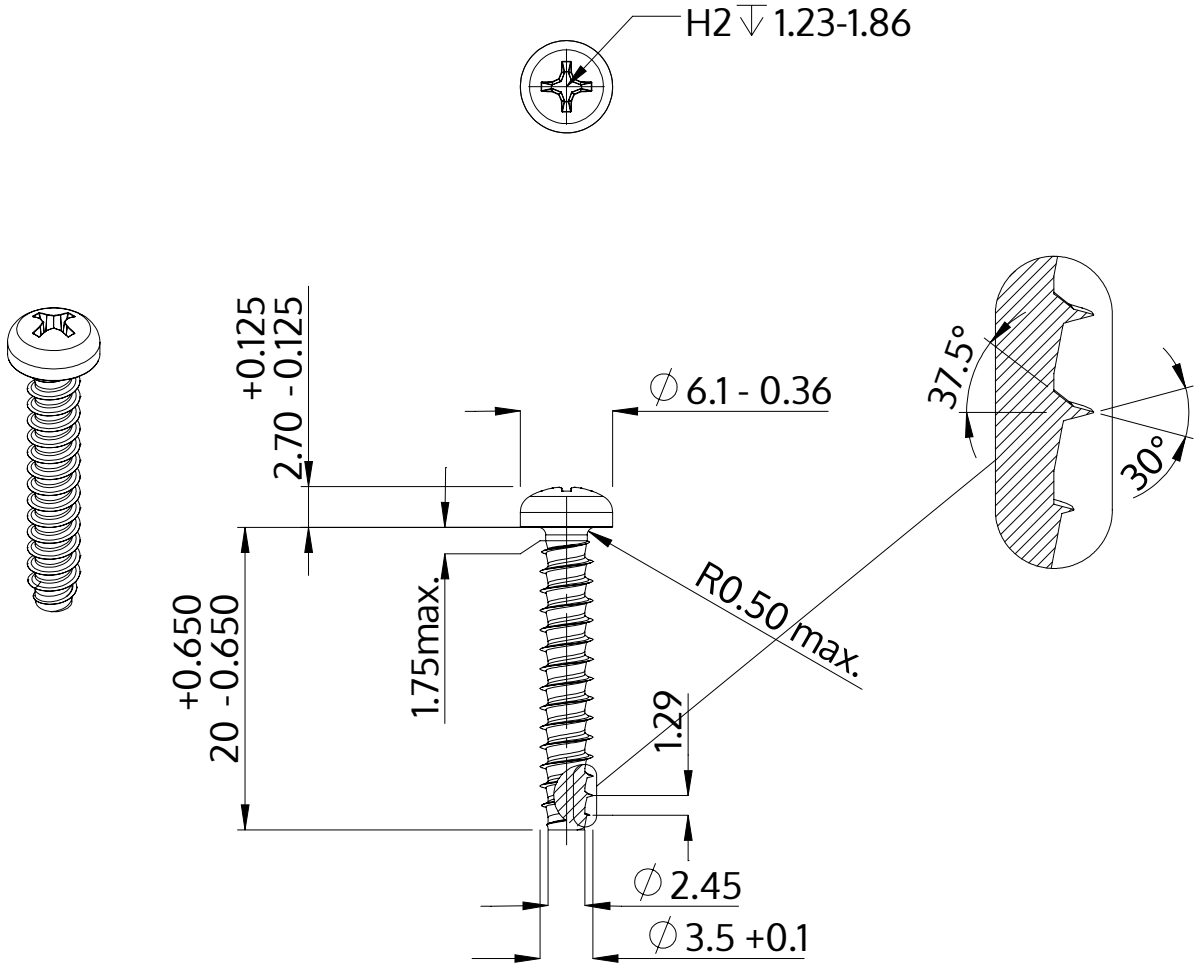

Descrição	STP32 3.5x20.0 - H2
Material	aço, endurecido
Superfície	zincado 5-7 µm, galvanizado, azul / passivado transparente
Peso	1.361 kg / 1000 peças

SCREWERK	**STP320350200S**	
Desenho Métrico A4	Escala 2:1	2024-10