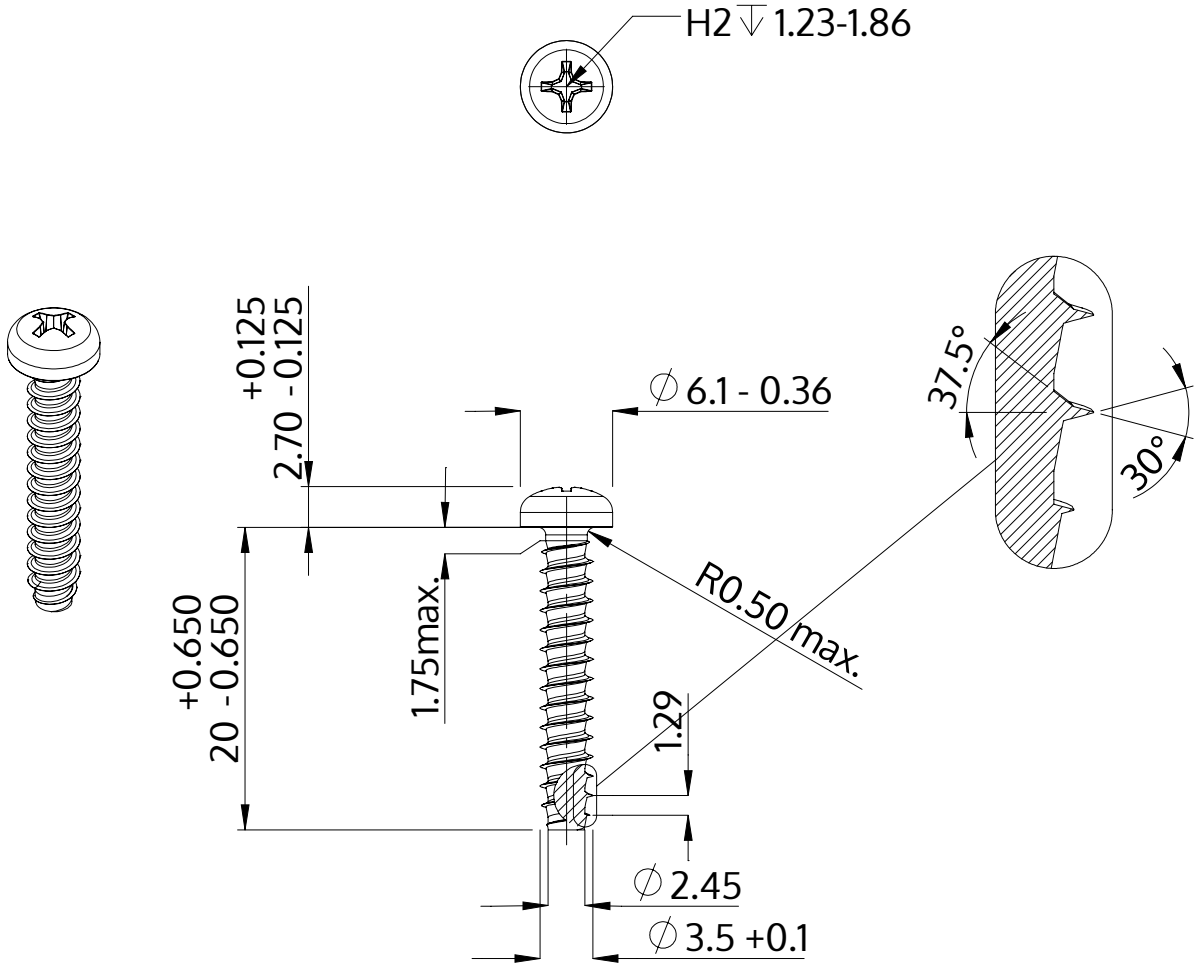

Beschrijving	STP32 3.5x20.0 - H2
Materiaal	veredeld staal
Oppervlak	verzinkt 5-7 µm, getempert, blauw / transparant gepassiveerd
Gewicht	1.361 kg / 1000 stuk

SCREWERK	**STP320350200S**	
Metrische tekening A4	Schaal None:1	2024-04