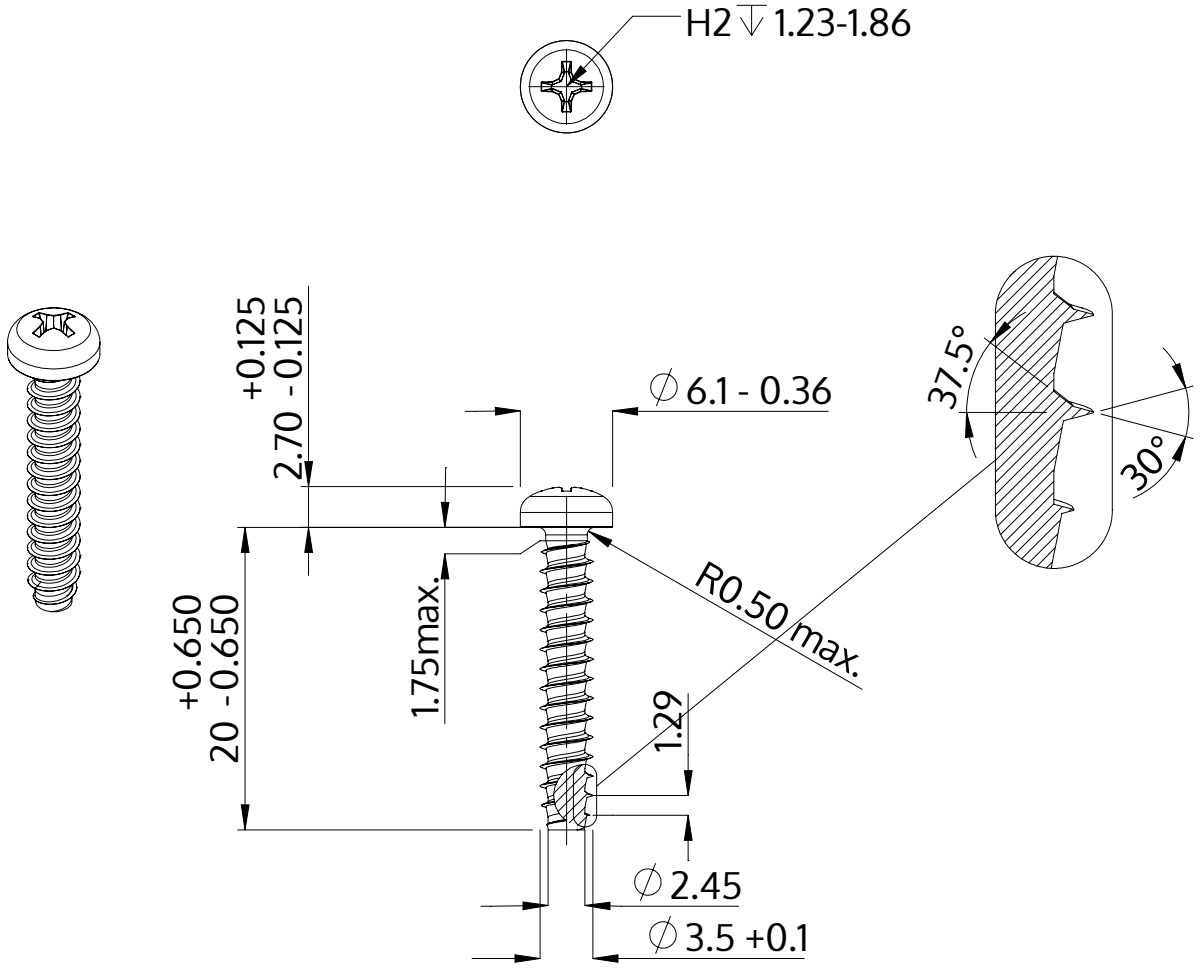

Açıklaması	STP32 3.5x20.0 - H2
Malzeme	Paslanmaz Çelik A2
Kaplama	Parlak, cilalanmış ve pasifleştirilmiştir
Ağırlık	1.361 kg / 1000 Adet

SCREWERK	**STP320350200E**	
Metrik çizim A4	Ölçeklendirme 2:1	2024-10