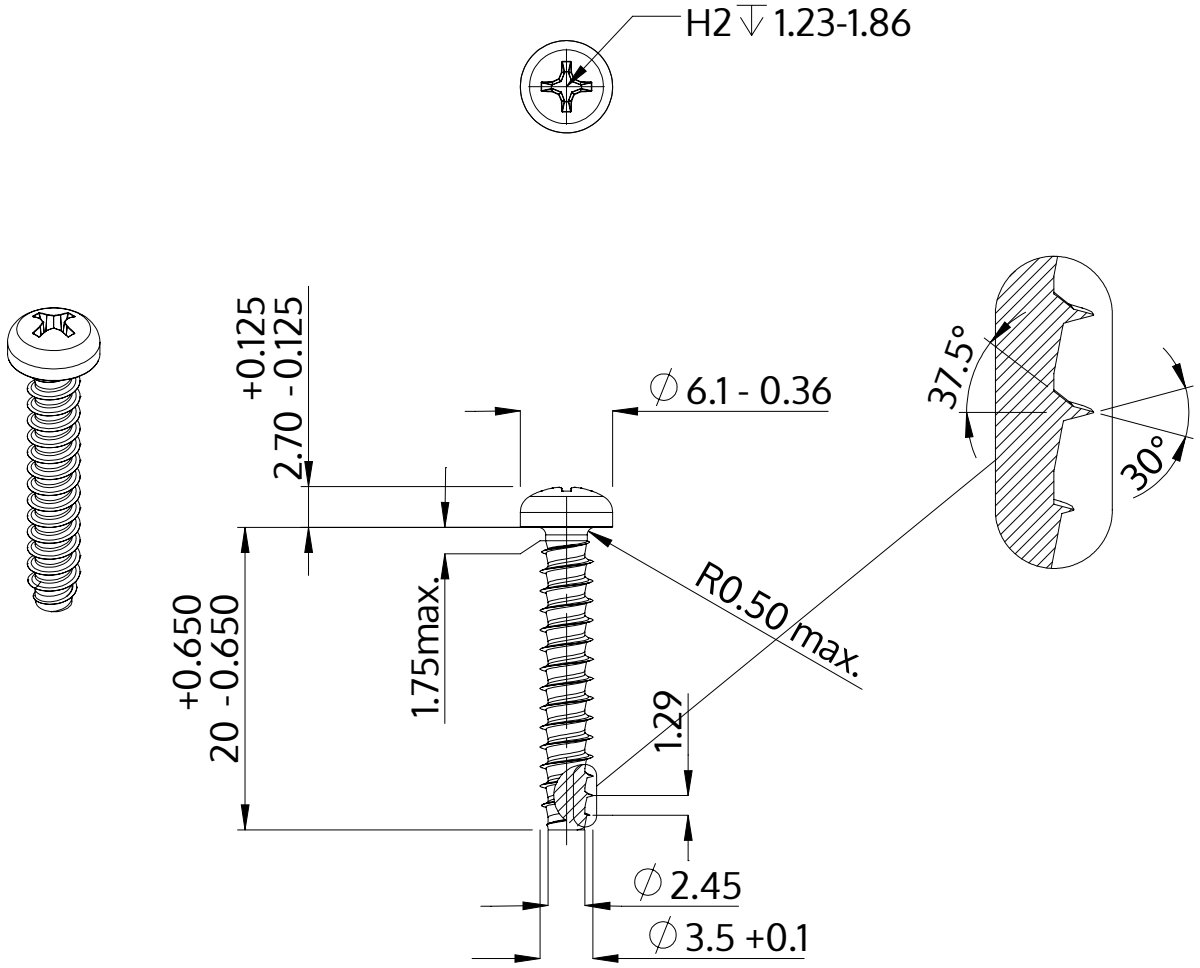

Description	STP32 3.5x20.0 - H2
Matière	Acier,trempé et revenu
Surface	Zinc Nickel passivé noir, trempée, scéllée
Poids	1.361 kg / 1000 Unité

SCREWERK	**STP320350200B**	
Dessin métrique A4	Redimensionner None:1	2024-05