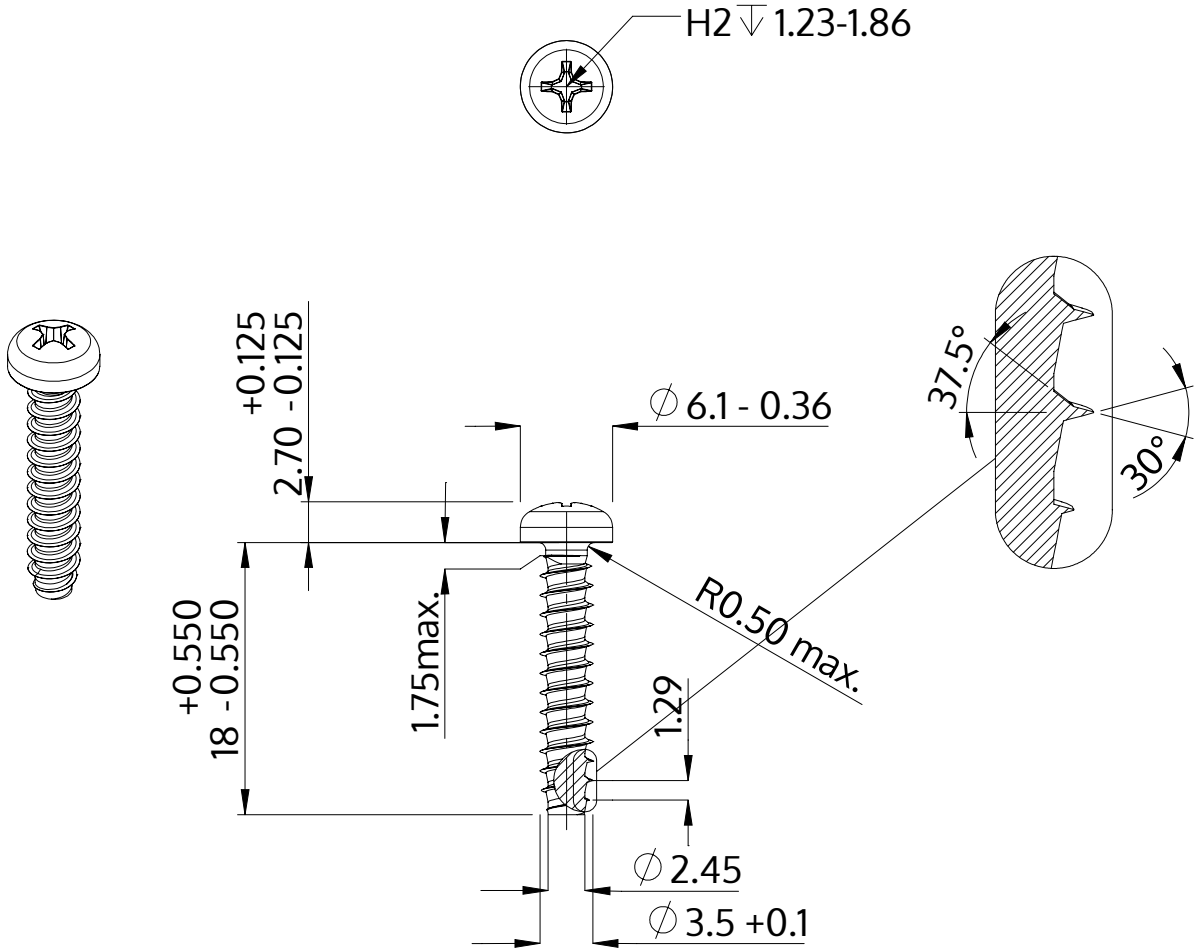

Descripción	STP32 3.5x18.0 - H2
Material	Acero Inoxidable A2
Superficie	Laminado brillante, barnizado y pasivado
Peso	1.267 kg / 1000 Piezas

SCREWERK	**STP320350180E**	
Diseño métrico	Escalada None:1	2024-04