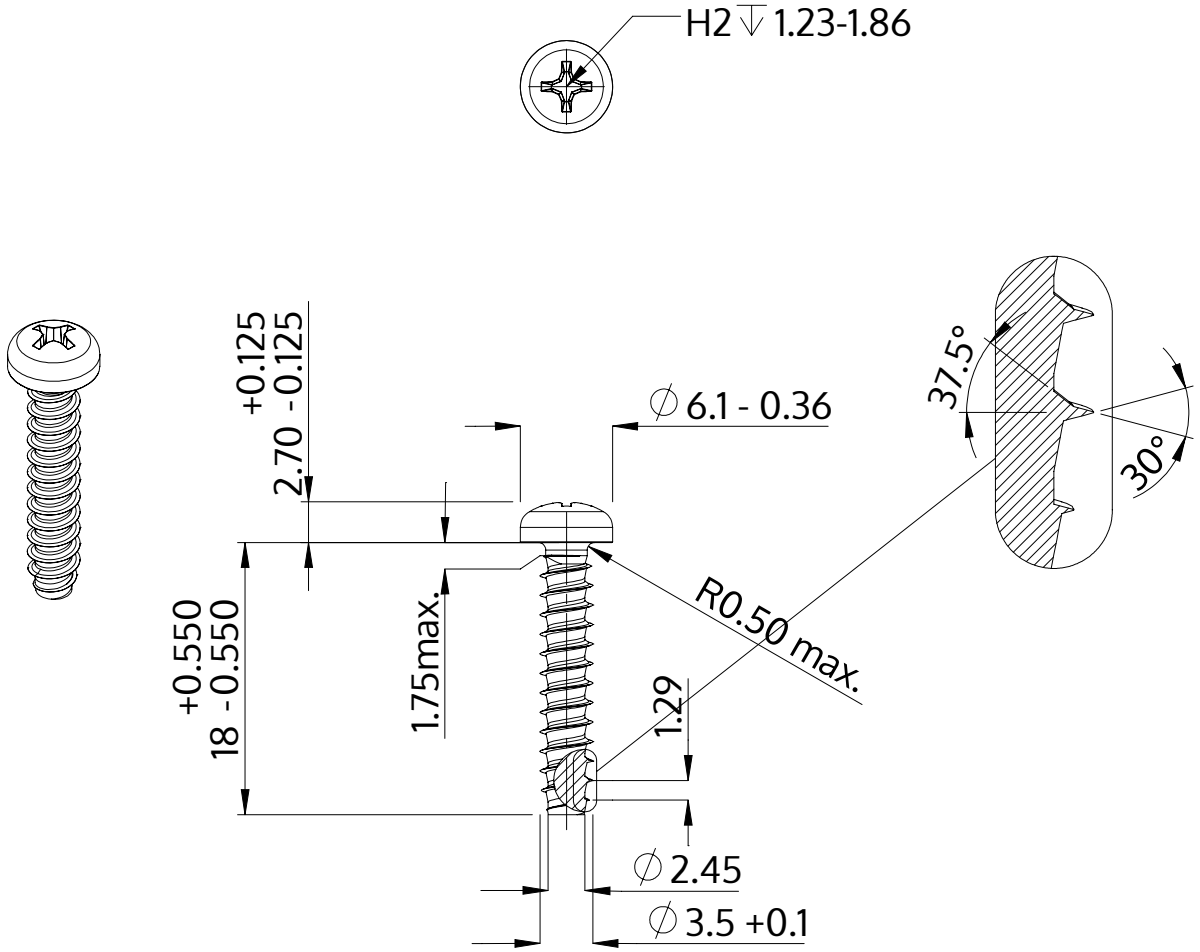

Beskrivning	STP32 3.5x18.0 - H2
Material	rostfritt stål A4
Yta	blank och passiviserad
Vikt	1.267 kg / 1000 styck

SCREWERK	**STP320350180C**	
Metrisk skiss A4	Skala 2:1	2024-10