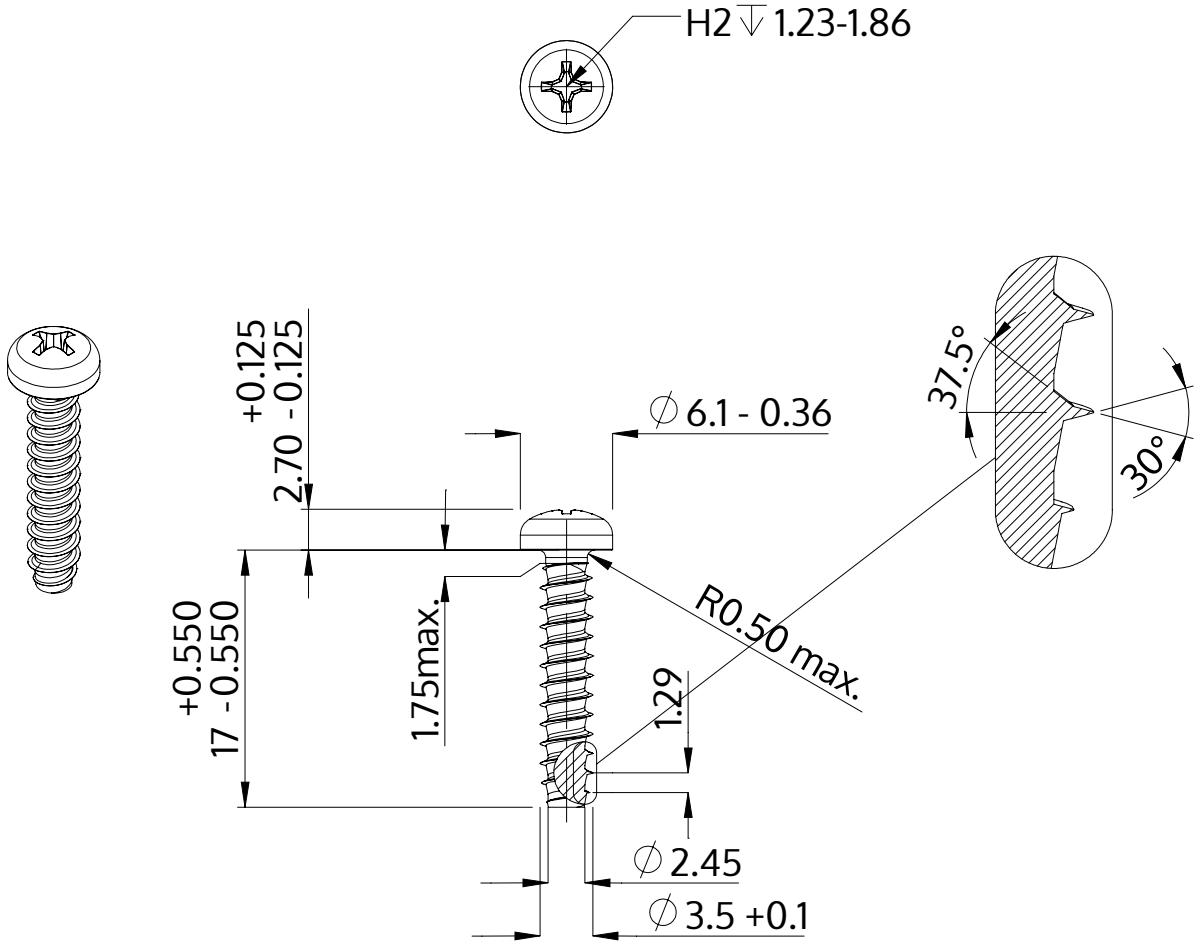

Description	STP32 3.5x17.0 - H2
Matière	acier inoxydable A4
Surface	brillant décapé et passivé
Poids	1.220 kg / 1000 Unité

SCREWERK	**STP320350170C**	
Dessin métrique A4	Redimensionner 2:1	2024-10