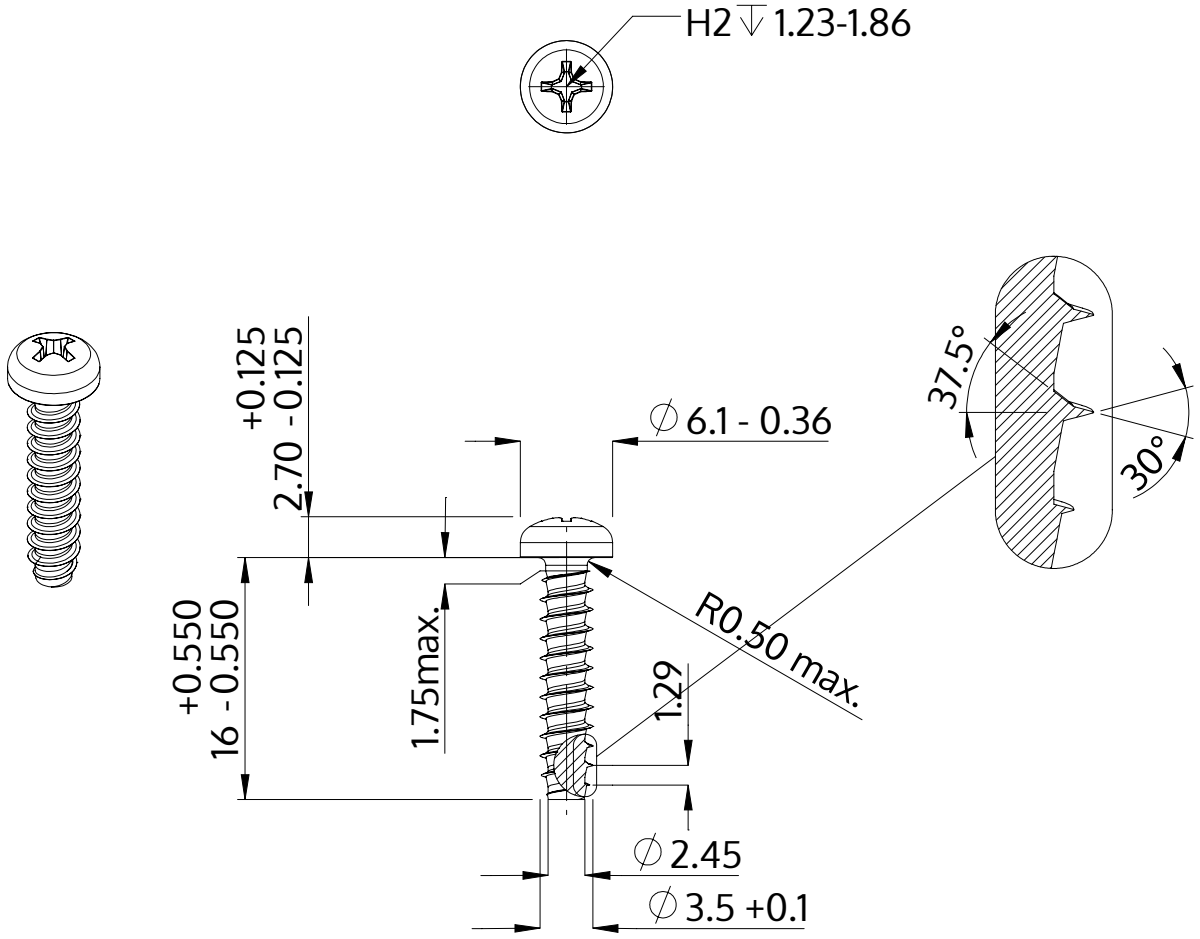

Descrizione	STP32 3.5x16.0 - H2
Materiale	acciaio, temprato
Superficie	zincato 5-7 micron, ricotto, blu / trasparente passivato
Peso	1.172 kg / 1000 pezzi

SCREWERK	**STP320350160S**	
Disegno metrico A4	Scala 2:1	2024-10