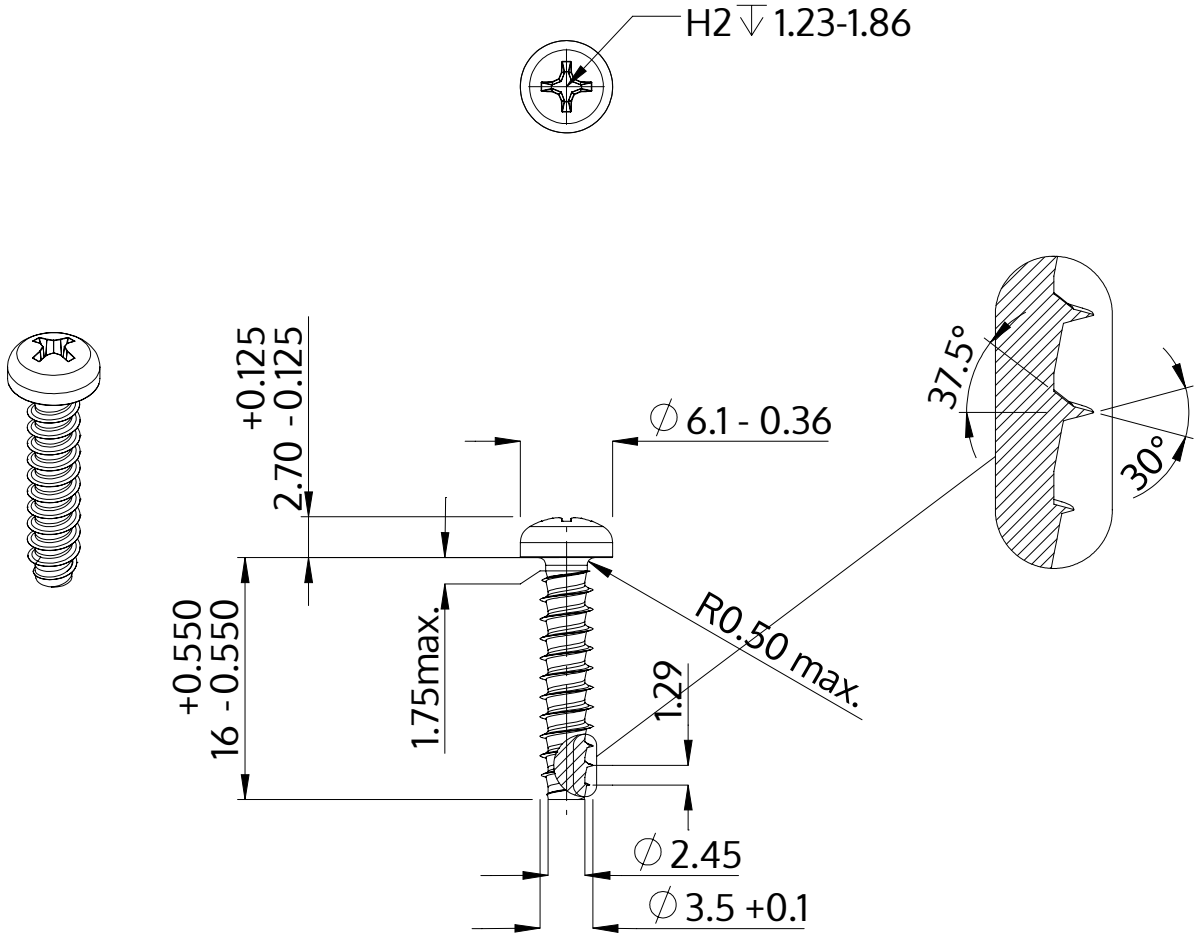

Popis	STP32 3.5x16.0 - H2
Materiál	Temperovaná ocel
Povrch	ZiNi černá-pasivovaná+temperovaná+utěsněná
Hmotnost	1.172 kg / 1000 Kus

SCREWERK	**STP320350160B**	
Metric výkres A4	Měřítko 2:1	2024-10