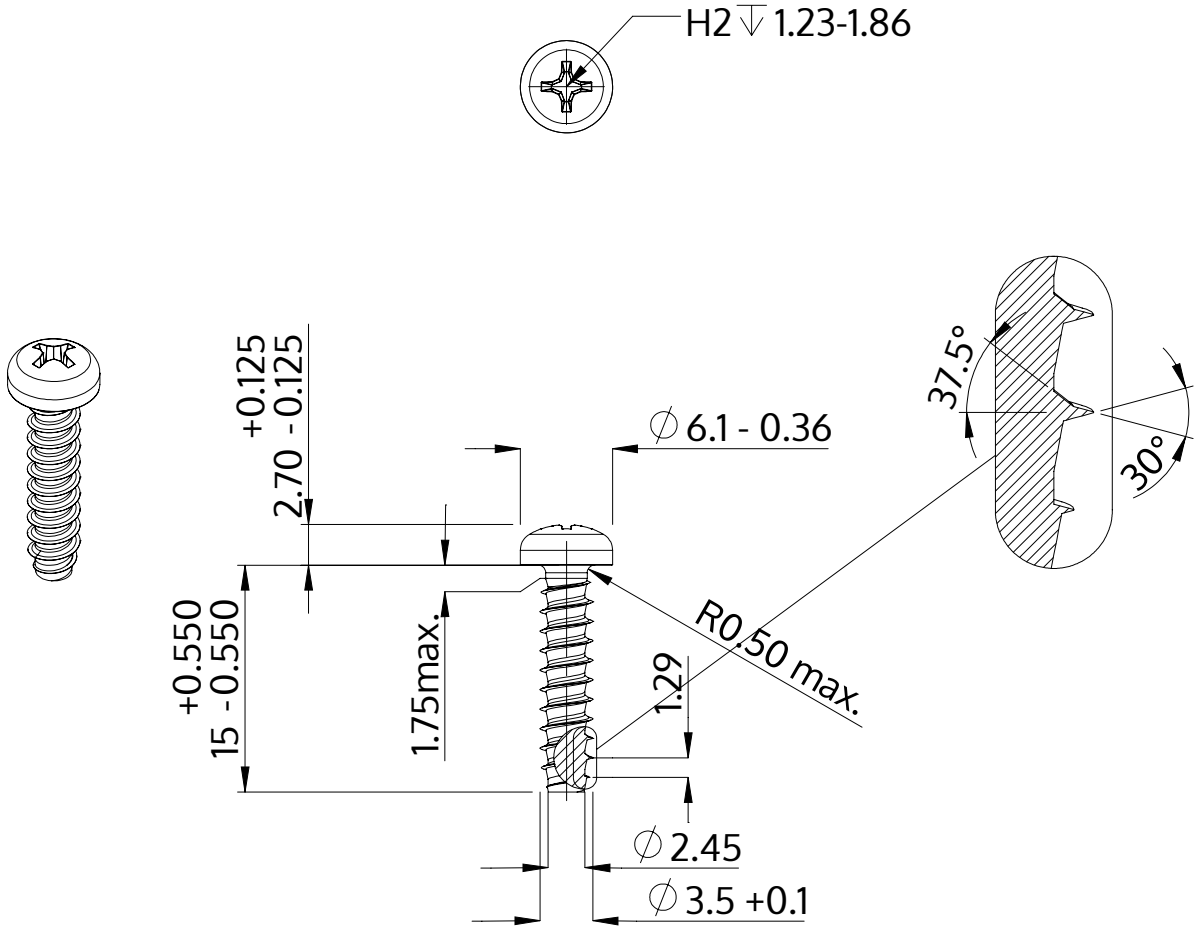

Popis	STP32 3.5x15.0 - H2
Materiál	Temperovaná ocel
Povrch	Pozinkovaná 5-7 µm, temperovaná, modrá, pasivovaná průhledně
Hmotnost	1.125 kg / 1000 Kus

SCREWERK	**STP320350150S**	
Metric výkres A4	Měřítko 2:1	2024-10