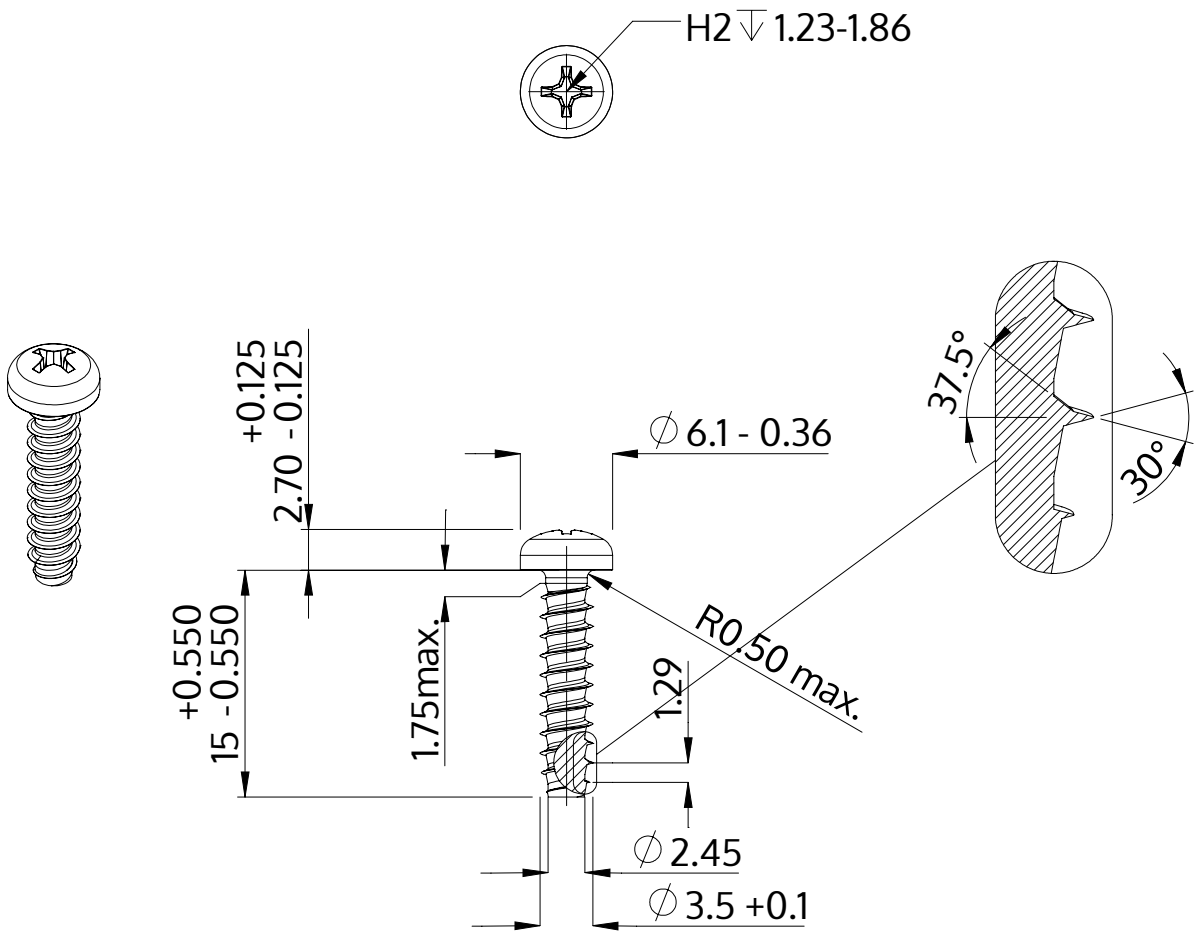

Beschreibung	STP32 3.5x15.0 - H2
Werkstoff	Edelstahl A2
Oberfläche	blank, gebeizt und passiviert
Gewicht	1.125 kg / 1000 Stück

SCREWERK	**STP320350150E**	
Metrische Zeichnung A4	Skalierung None:1	2024-04