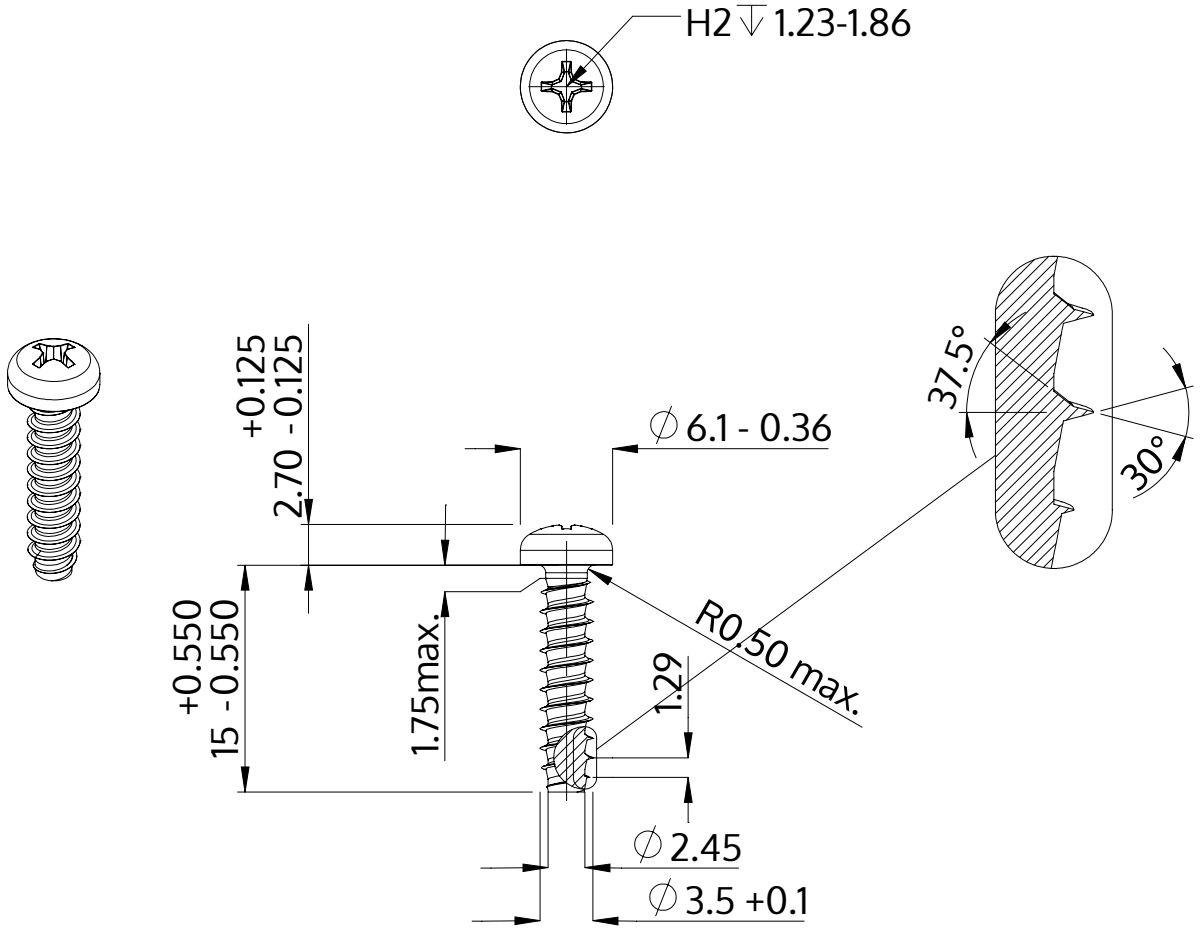

Popis	STP32 3.5x15.0 - H2
Materiál	Nerezová ocel A2
Povrch	holá, mořená a pásová ocel
Hmotnost	1.125 kg / 1000 Kus

SCREWERK	**STP320350150E**	
Metric výkres A4	Měřítko 2:1	2024-10