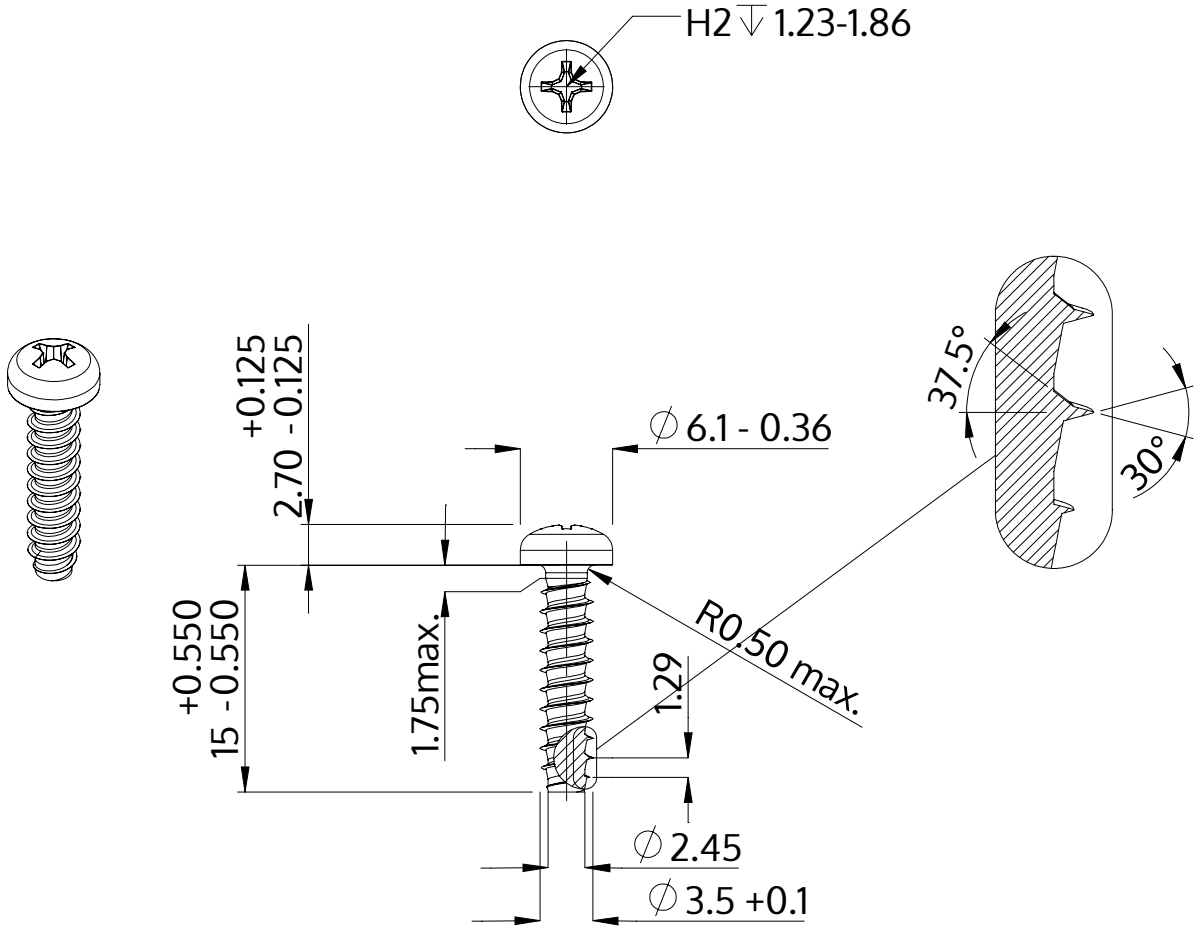

Descripción	STP32 3.5x15.0 - H2
Material	Acero Inoxidable
Superficie	Laminado brillante, barnizado y pasivado
Peso	1.125 kg / 1000 Piezas

SCREWERK	**STP320350150C**	
Diseño métrico	Escalada 2:1	2024-10