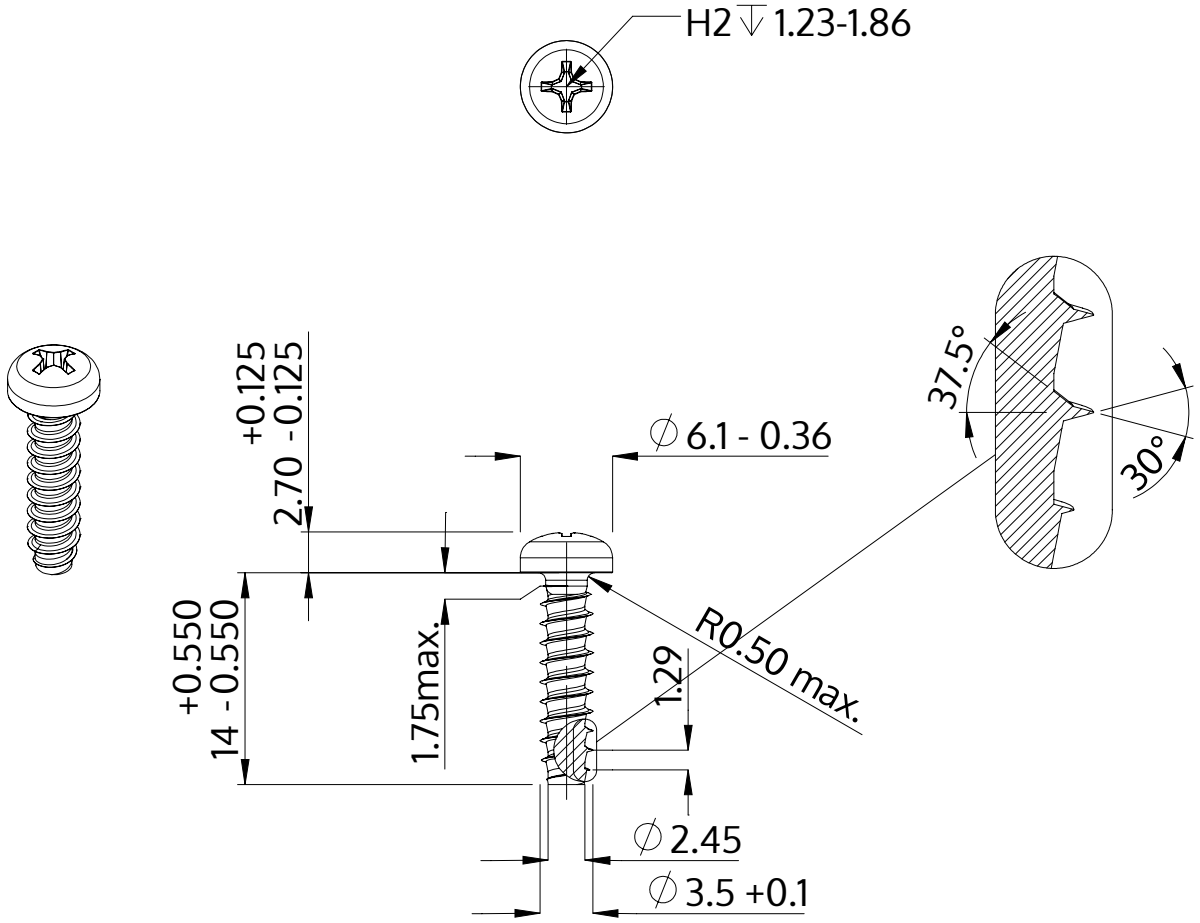

Описание	STP32 3.5x14.0 - H2
Материал	неръждаема стомана A4
Повърхност	гланциран, полиран, пасиваран
Тегло	1.078 kg / 1000 Бройка

SCREWERK	**STP320350140C**	
Метричен дизайн A4	Мащаб None:1	2024-04