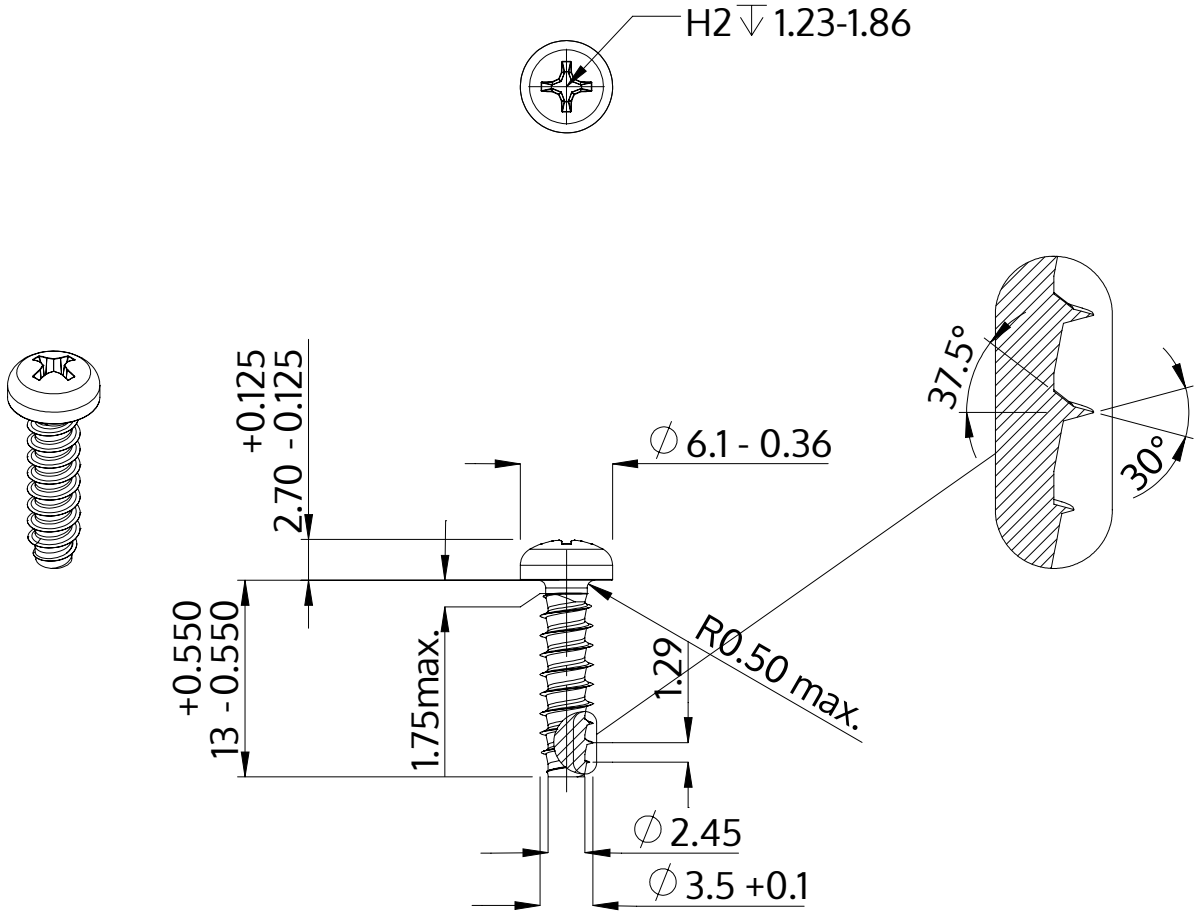

Descrizione	STP32 3.5x13.0 - H2
Materiale	acciaio inossidabile A2
Superficie	bianco-decapato e passivato
Peso	1.031 kg / 1000 pezzi

SCREWERK	**STP320350130E**	
Disegno metrico A4	Scala 2:1	2024-10