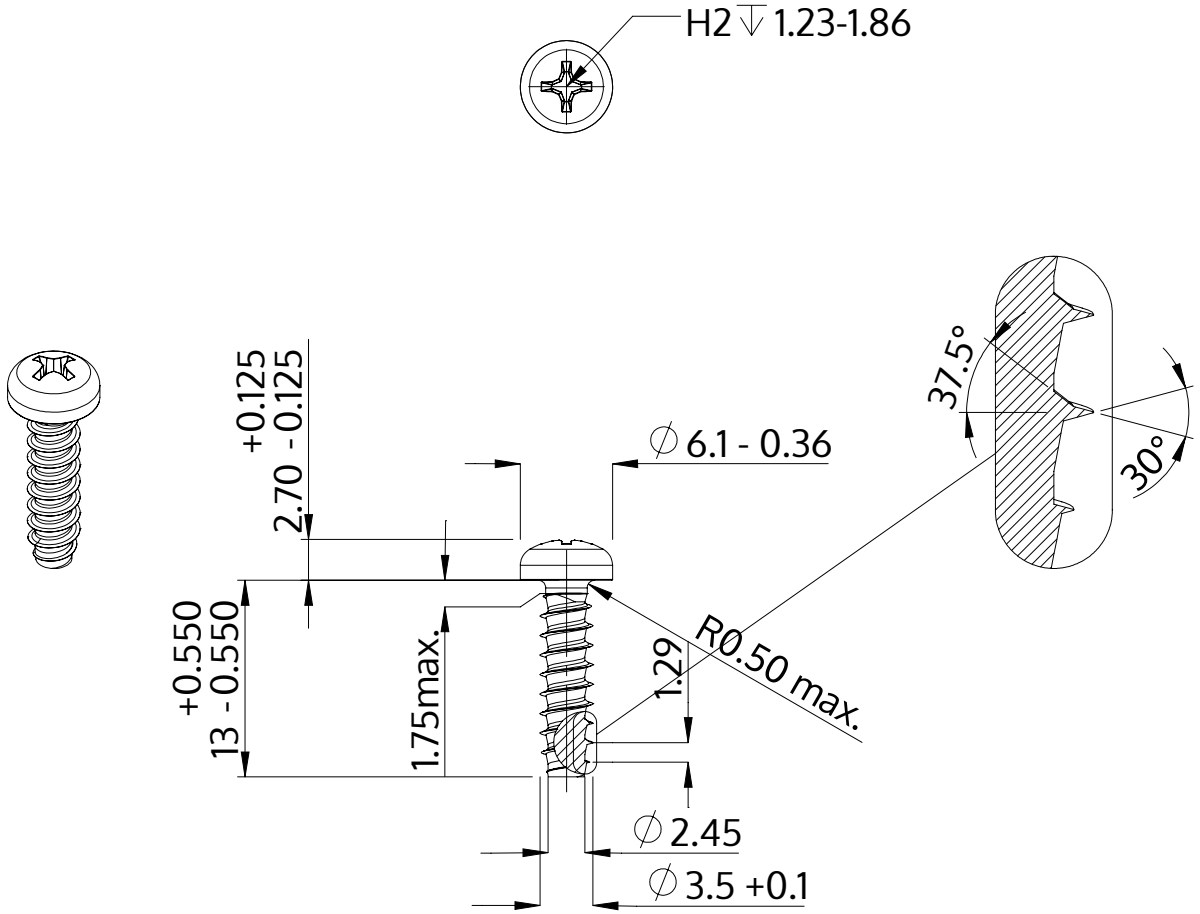

Описание	STP32 3.5x13.0 - H2
Материал	Нержавеющая сталь A4
Поверхность	Светлый отжиг и пассивация
Вес	1.031 kg / 1000 Штука

SCREWERK	**STP320350130C**	
Метрический чертеж A4	Шкала 2:1	2024-10