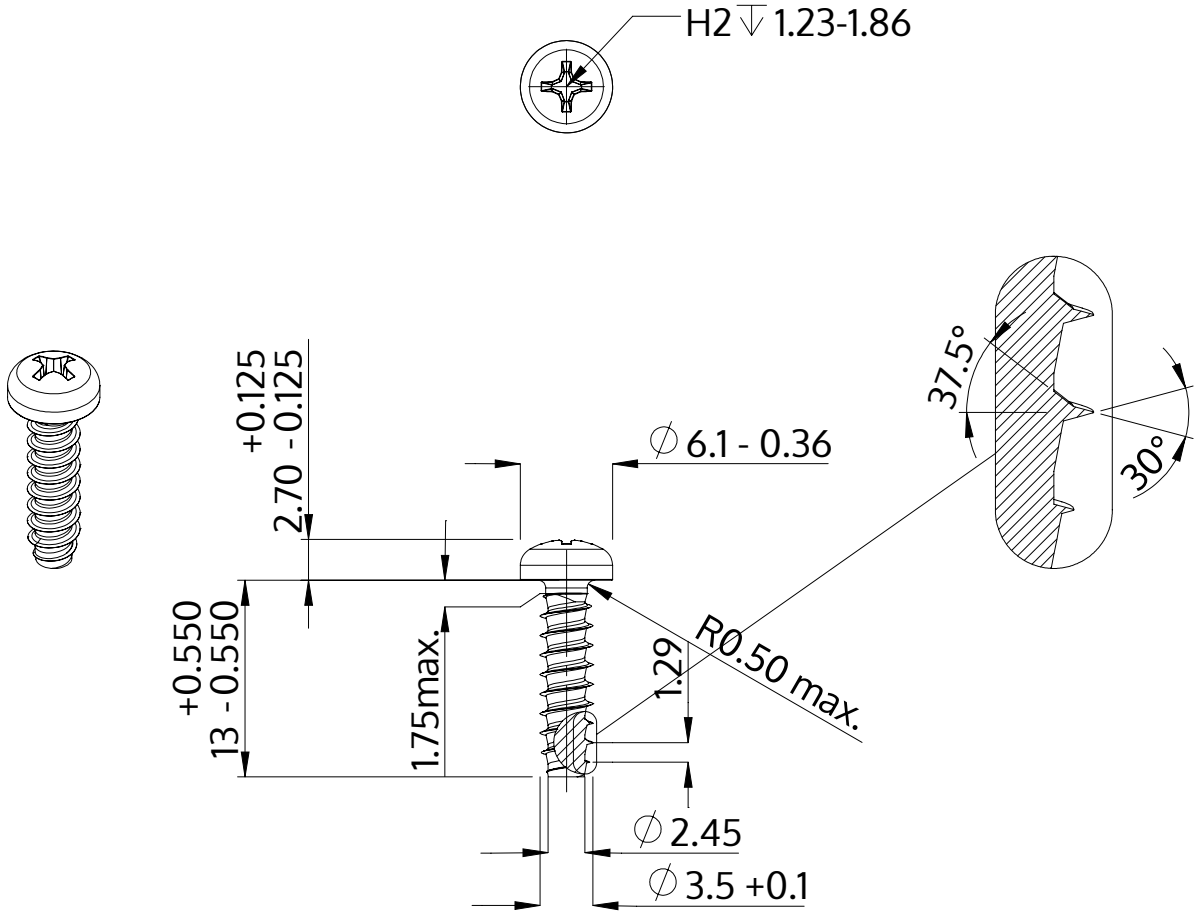


| | |
|---|---|
| Descriere | STP32 3.5x13.0 - H2 |
| Material | oţel inoxidabil A4 |
| Exterior | neacoperit, murat și pasivat |
| Greutate | 1.031 kg / 1000 unități |

| | | |
|---|---|---|
| SCREWERK | **STP320350130C** | |
| Desen metric A4 | Scalarea 2:1 | 2024-10 |