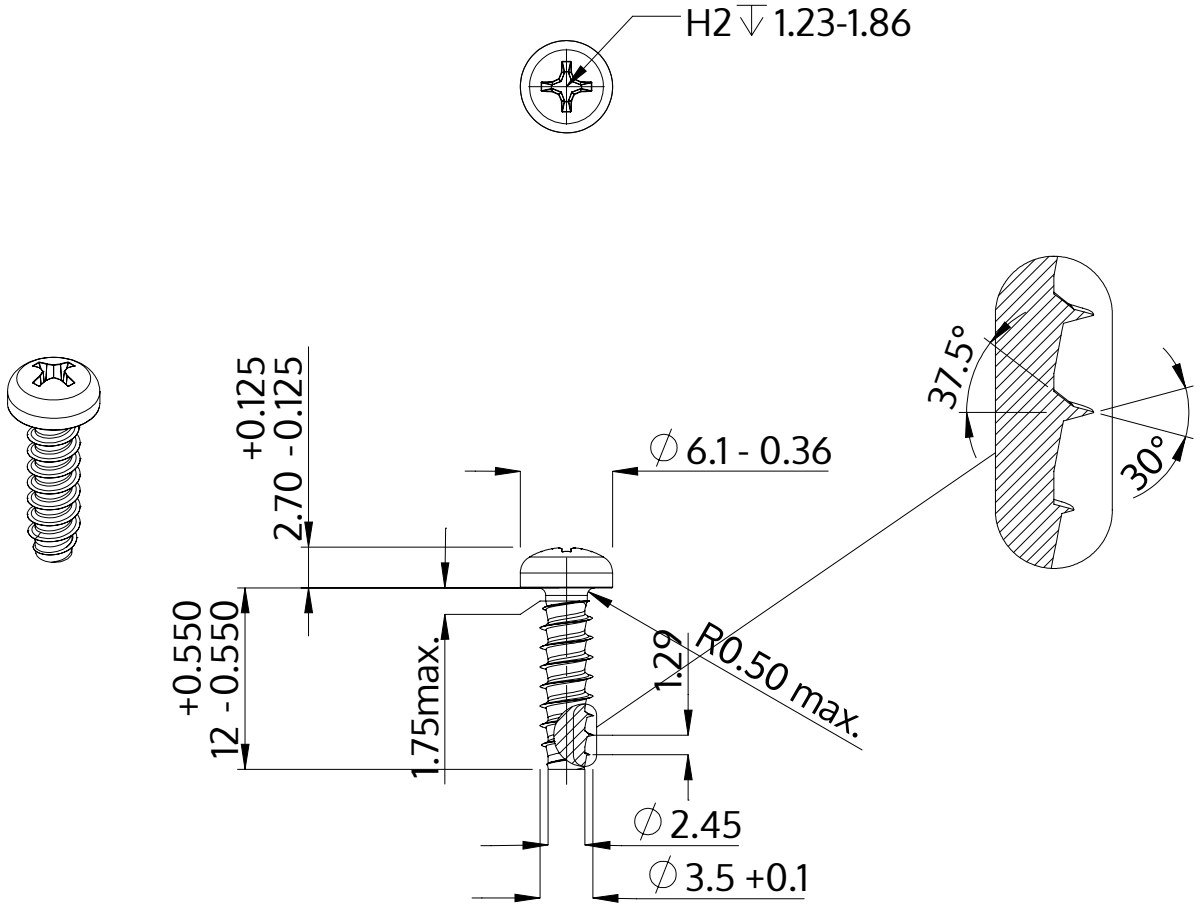

Descrição	STP32 3.5x12.0 - H2
Material	inox A2
Superfície	Decapado e passivado
Peso	0.983 kg / 1000 peças

SCREWERK	**STP320350120E**	
Desenho Métrico A4	Escala 2:1	2024-10