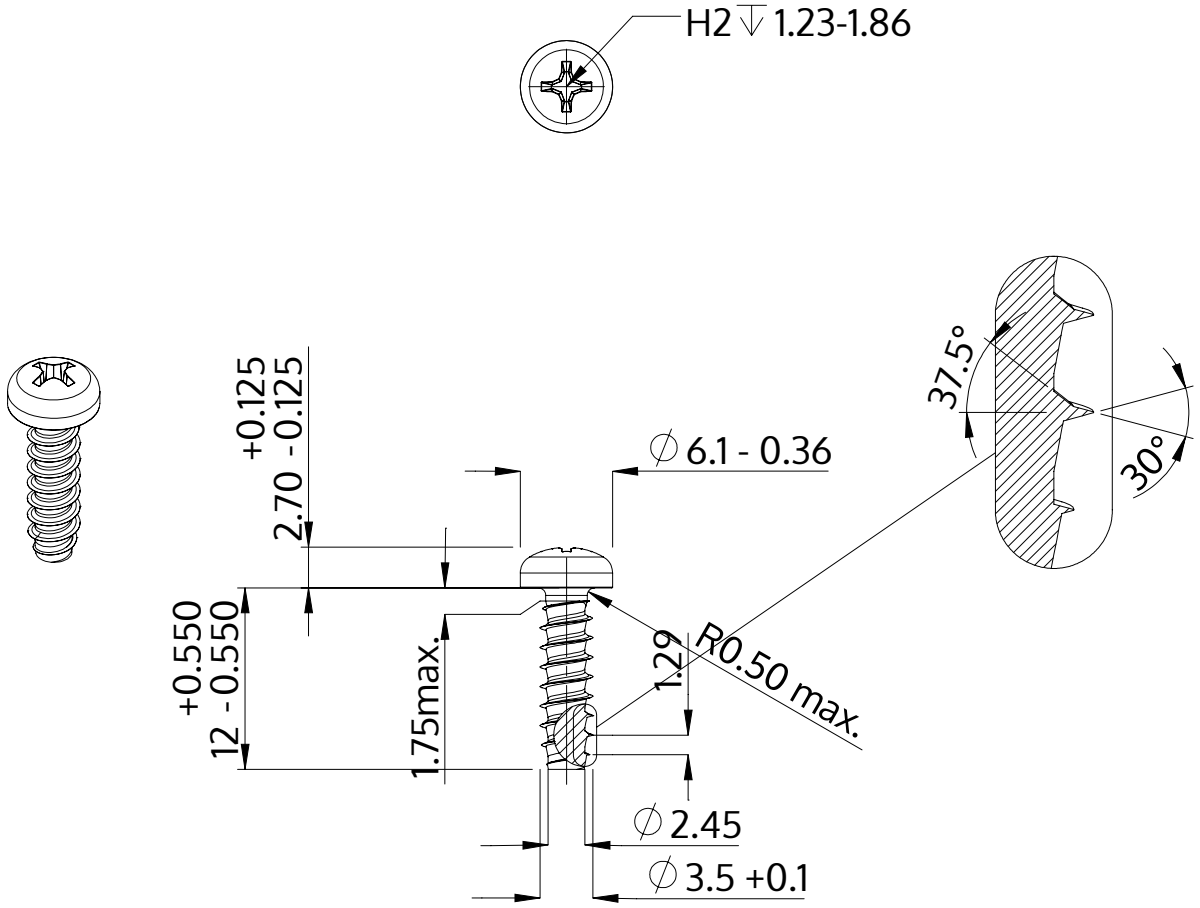

Описание	STP32 3.5x12.0 - H2
Материал	сталь, упрочненная
Поверхность	ZnNi, черная пассивировка+отжиг+масло
Вес	0.983 kg / 1000 Штука

SCREWERK	**STP320350120B**	
Метрический чертеж A4	Шкала 2:1	2024-10