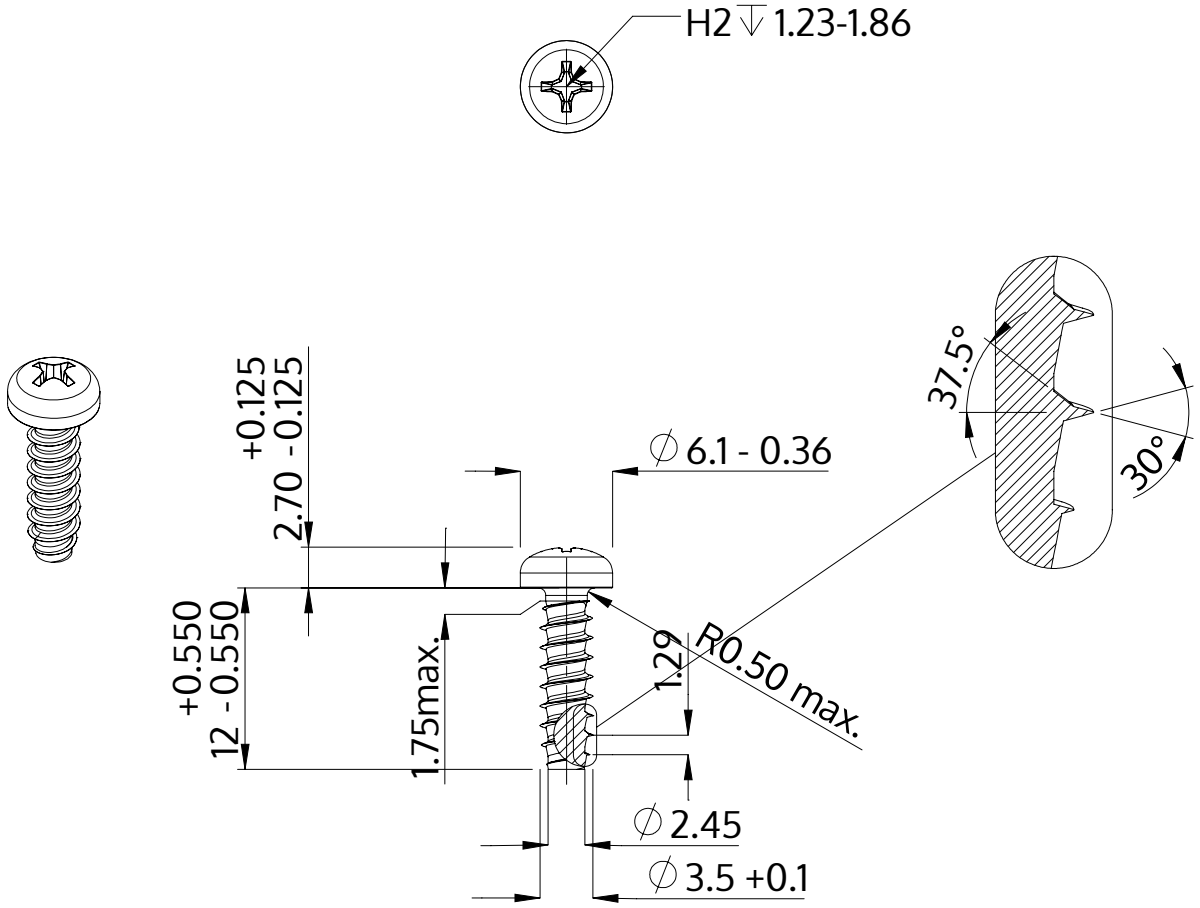

Beskrivelse	STP32 3.5x12.0 - H2
Materiale	Stål, forædlet
Overflade	ZnNi sort-passiveret, tempret, forseglet
Vægt	0.983 kg / 1000 stykke

SCREWERK	**STP320350120B**	
Metrisk tegning A4	Skalering 2:1	2024-10