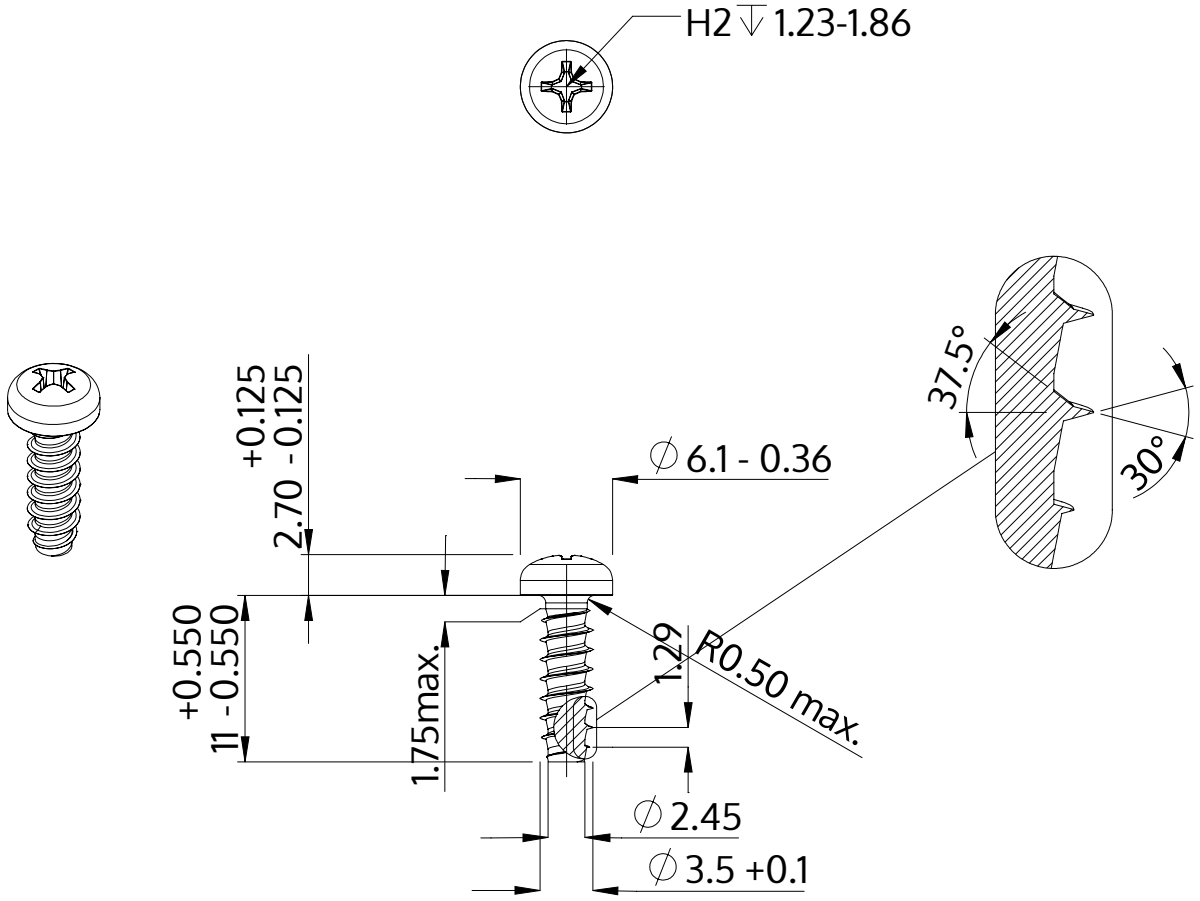

Description	STP32 3.5x11.0 - H2
Matière	acier inoxydable A2
Surface	brillant décapé et passivé
Poids	0.936 kg / 1000 Unité

SCREWERK	**STP320350110E**	
Dessin métrique A4	Redimensionner 2:1	2024-10