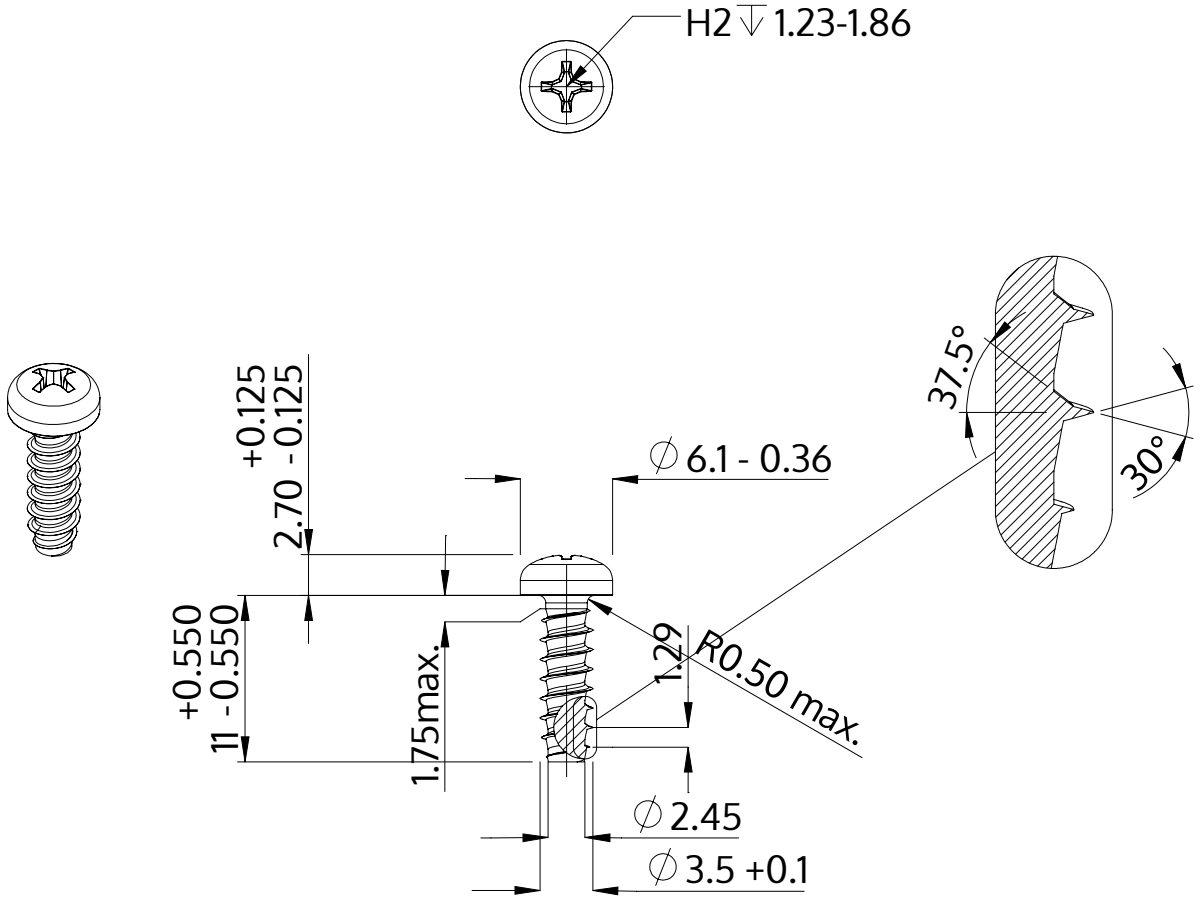

Описание	STP32 3.5x11.0 - H2
Материал	неръждаема стомана A4
Повърхност	гланциран, полиран, пасиваран
Тегло	0.936 kg / 1000 Бройка

SCREWERK	**STP320350110C**	
Метричен дизайн A4	Мащаб 2:1	2024-10