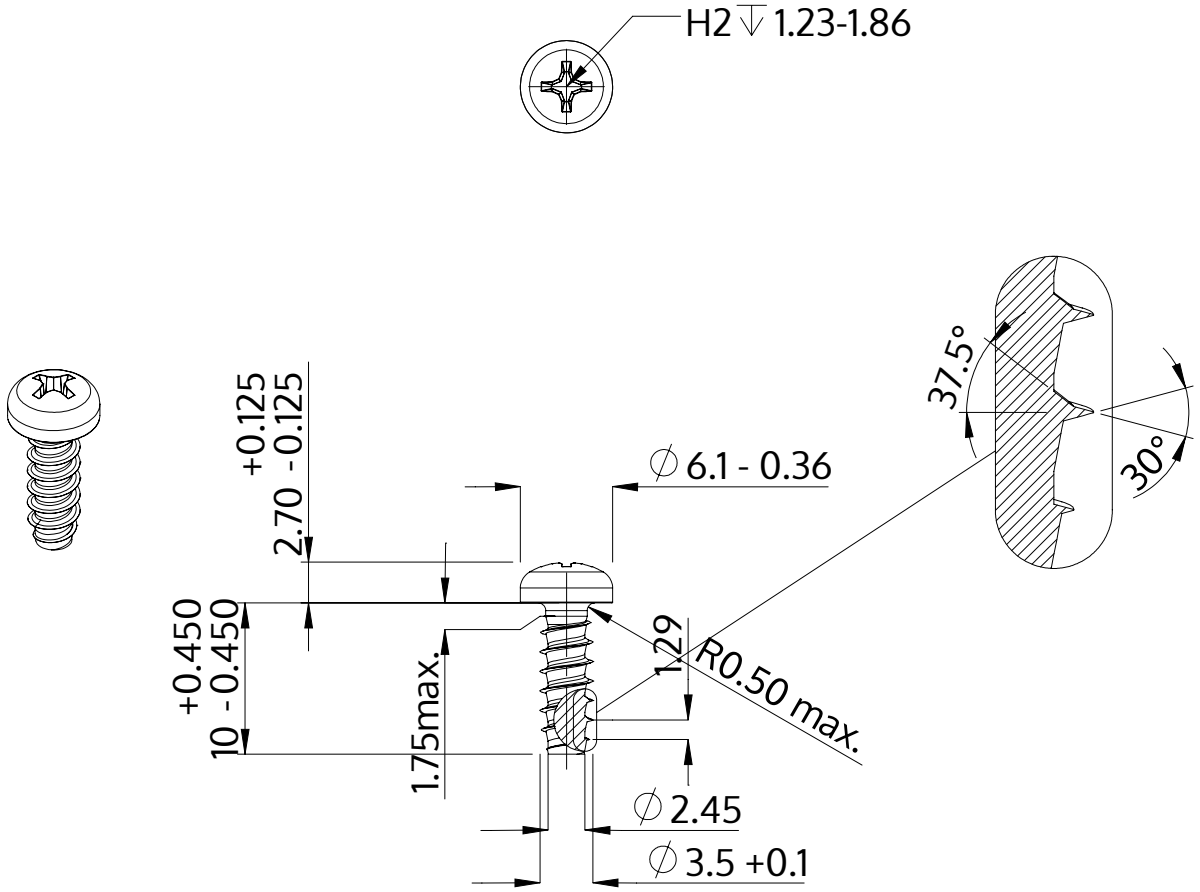

Beschreibung	STP32 3.5x10.0 - H2
Werkstoff	Stahl, vergütet
Oberfläche	verzinkt 5-7 µm, getempert, blau / transparent passiviert
Gewicht	0.889 kg / 1000 Stück

SCREWERK	**STP320350100S**	
Metrische Zeichnung A4	Skalierung None:1	2024-04