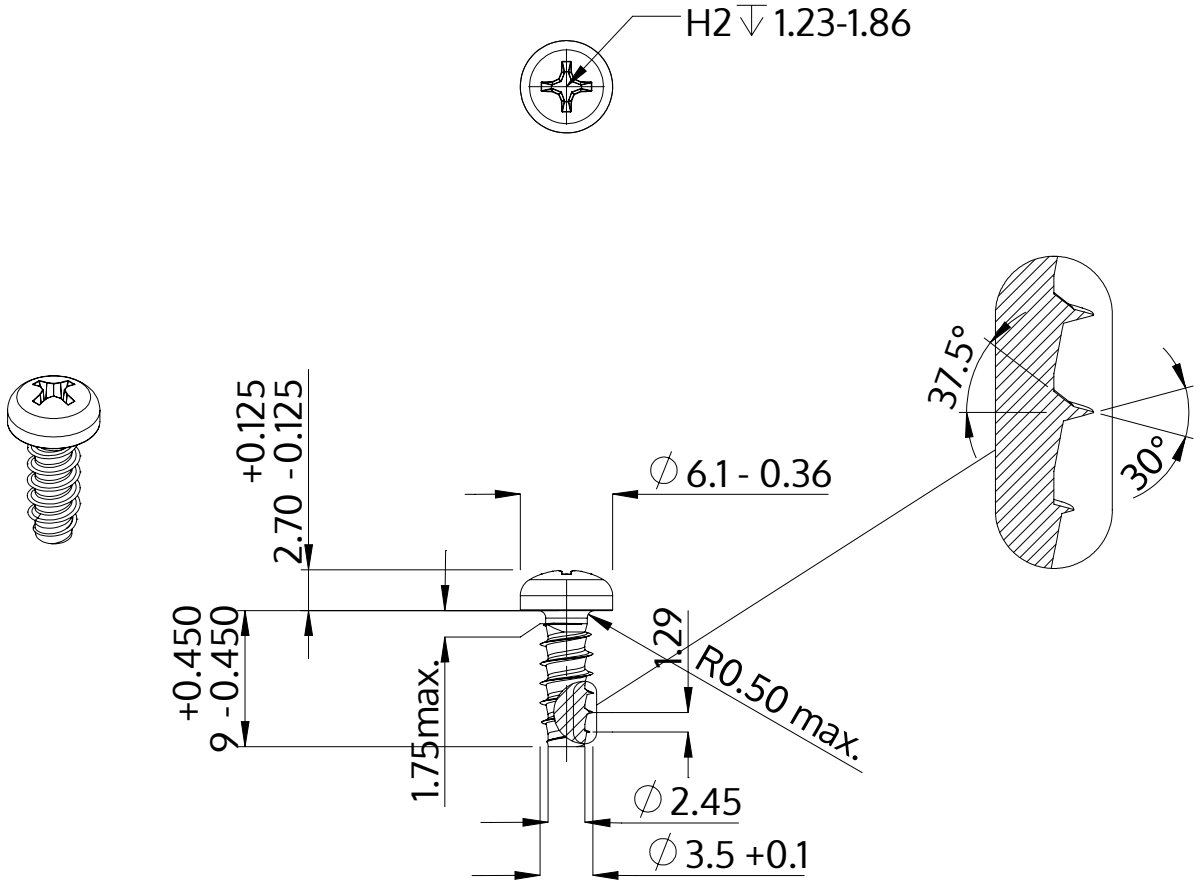

Descrizione	STP32 3.5x9.0 - H2
Materiale	acciaio inossidabile A2
Superficie	bianco-decapato e passivato
Peso	0.842 kg / 1000 pezzi

SCREWERK	**STP320350090E**	
Disegno metrico A4	Scala None:1	2024-04