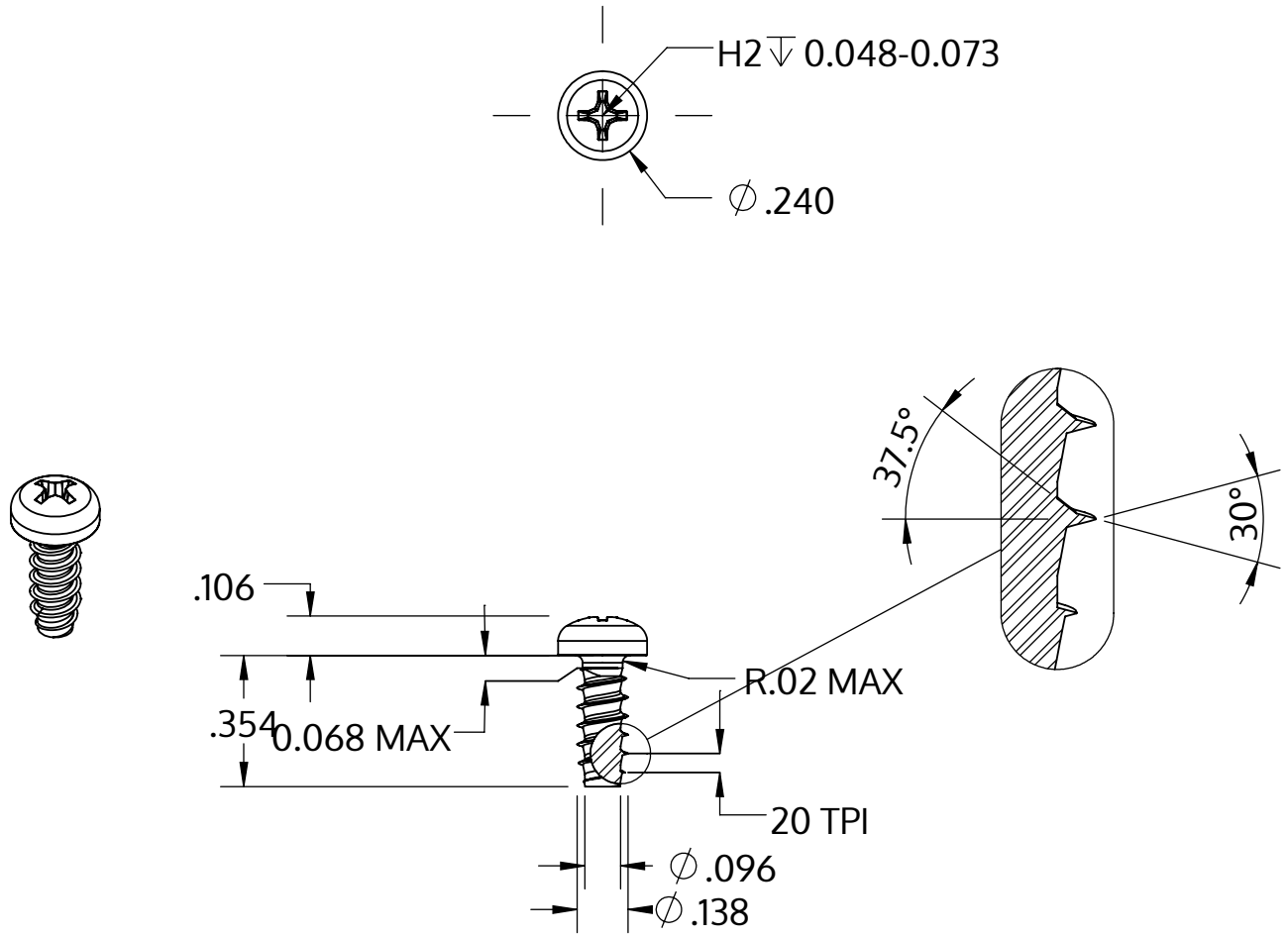

Metric size	M3.5 x 1.29 mm
US size (converted)	#6-20
	Tolerances [inch]
Length	+/- 0.017
Head diameter	+0 / -0.014
Head height	+/- 0.004
Thread diameter	+0.003 / -0

Açıklaması	STP32 3.5x9.0 - H2
Malzeme	Paslanmaz Çelik A2
Kaplama	Parlak, cilalanmış ve pasifleştirilmiştir
Ağırlık	0.842 kg / 1000 Adet

SCREWERK	**STP320350090E**	
_Zoll Zeichnung Größe A	Ölçeklendirme 2:1	2024-10