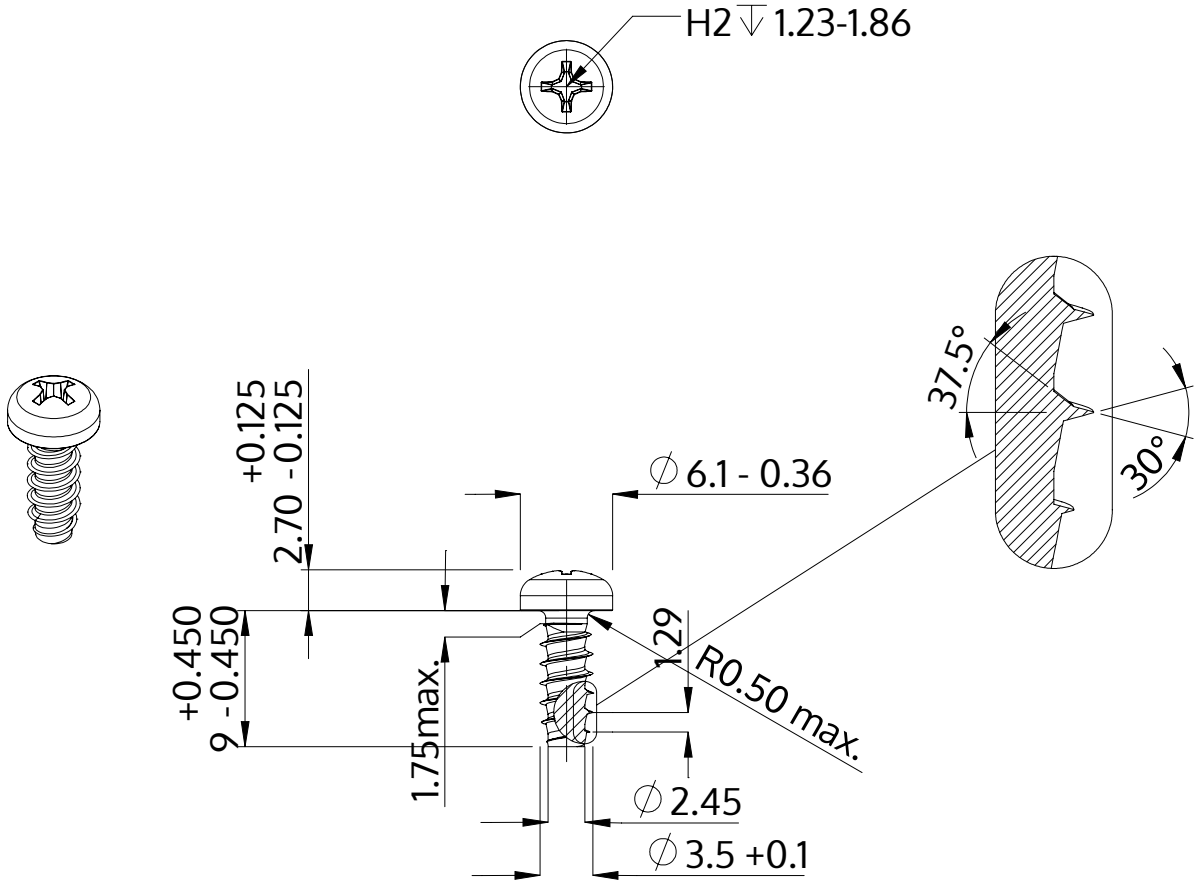

Popis	STP32 3.5x9.0 - H2
Materiál	Nerezová ocel A2
Povrch	holá, mořená a pásová ocel
Hmotnost	0.842 kg / 1000 Kus

SCREWERK	**STP320350090E**	
Metric výkres A4	Měřítko None:1	2024-04