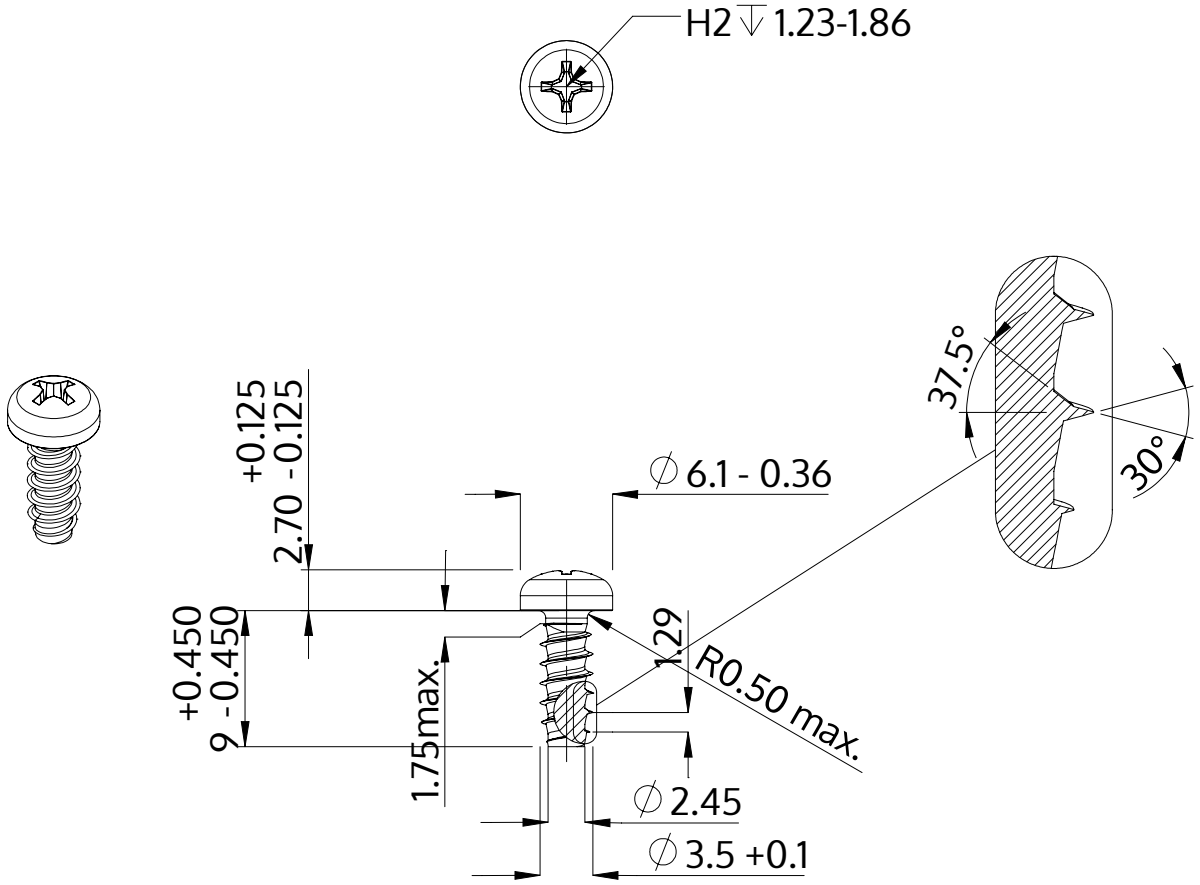

Opis	STP32 3.5x9.0 - H2
Materiał	Stal szlachetna A4
Powierzchnia	Prosta, bejcowana i pasywowana
Waga	0.842 kg / 1000 sztuk

SCREWERK	**STP320350090C**	
Rysunek metryczny A4	Skala 2:1	2024-10