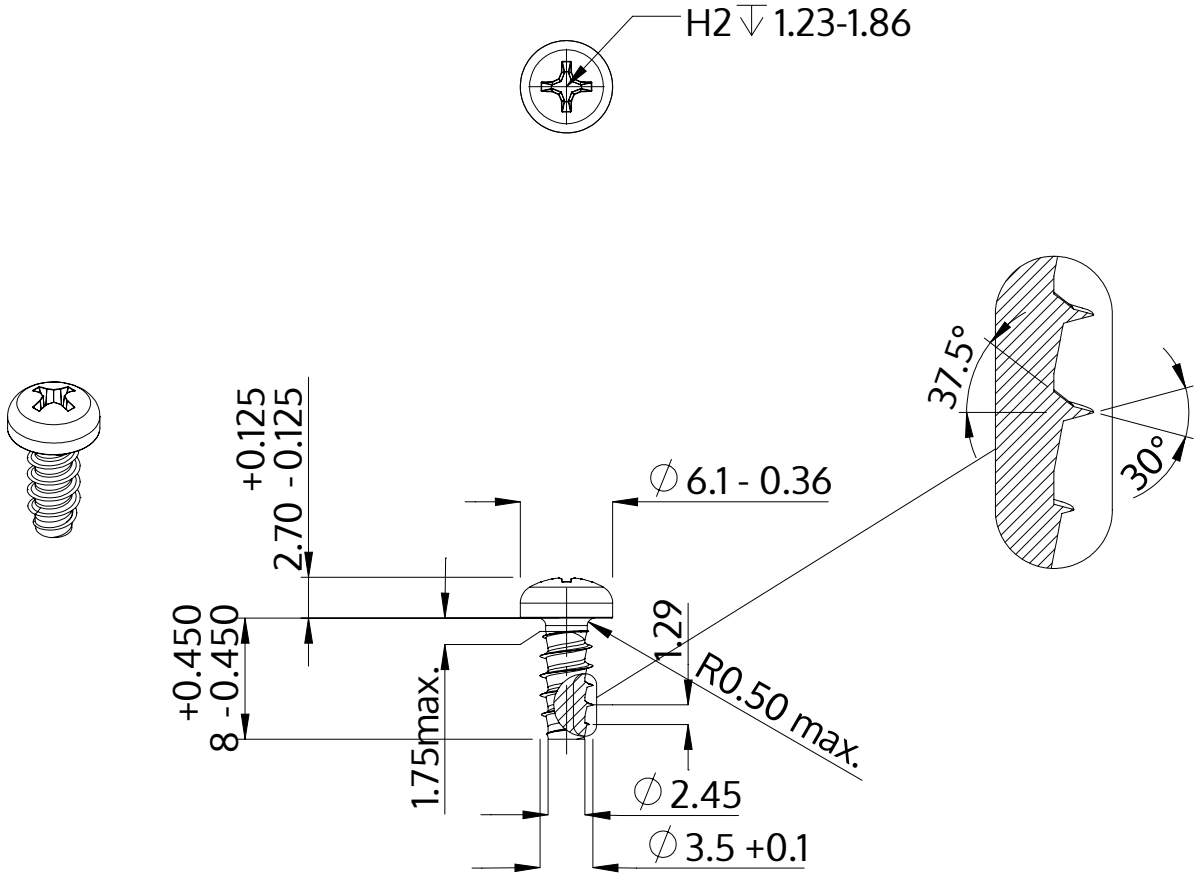

Описание	STP32 3.5x8.0 - H2
Материал	неръждаема стомана A2
Повърхност	гланциран, полиран, пасиваран
Тегло	0.794 kg / 1000 Бройка

SCREWERK	**STP320350080E**	
Метричен дизайн A4	Мащаб None:1	2024-04