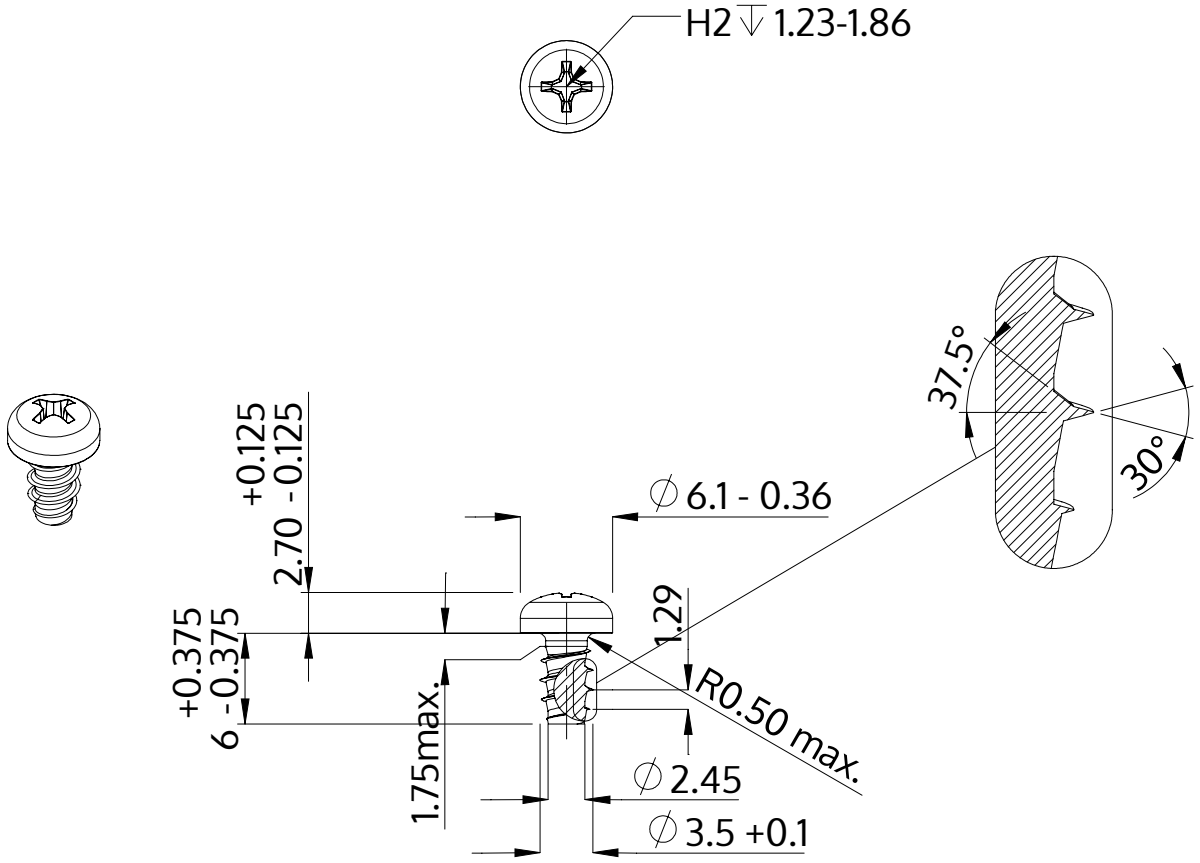

Beskrivelse	STP32 3.5x6.0 - H2
Materiale	Stål, forædlet
Overflade	galvaniseret 5-7 µm, tempret, blå / transparent passiveret
Vægt	0.700 kg / 1000 stykke

SCREWERK	**STP320350060S**	
Metrisk tegning A4	Skalering None:1	2024-04