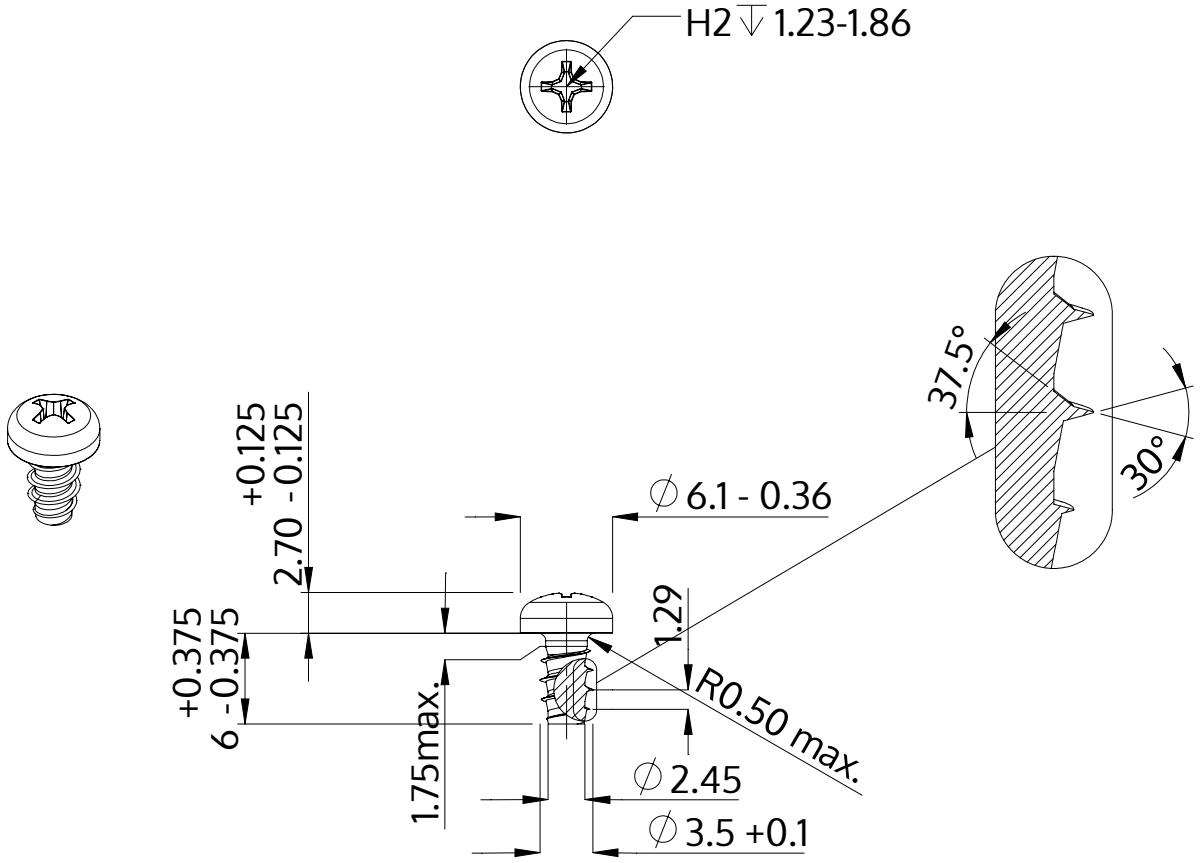

Описание	STP32 3.5x6.0 - H2
Материал	Нержавеющая сталь A2
Поверхность	Светлый отжиг и пассивация
Вес	0.700 kg / 1000 Штука

SCREWERK	**STP320350060E**	
Метрический чертеж A4	Шкала None:1	2024-04