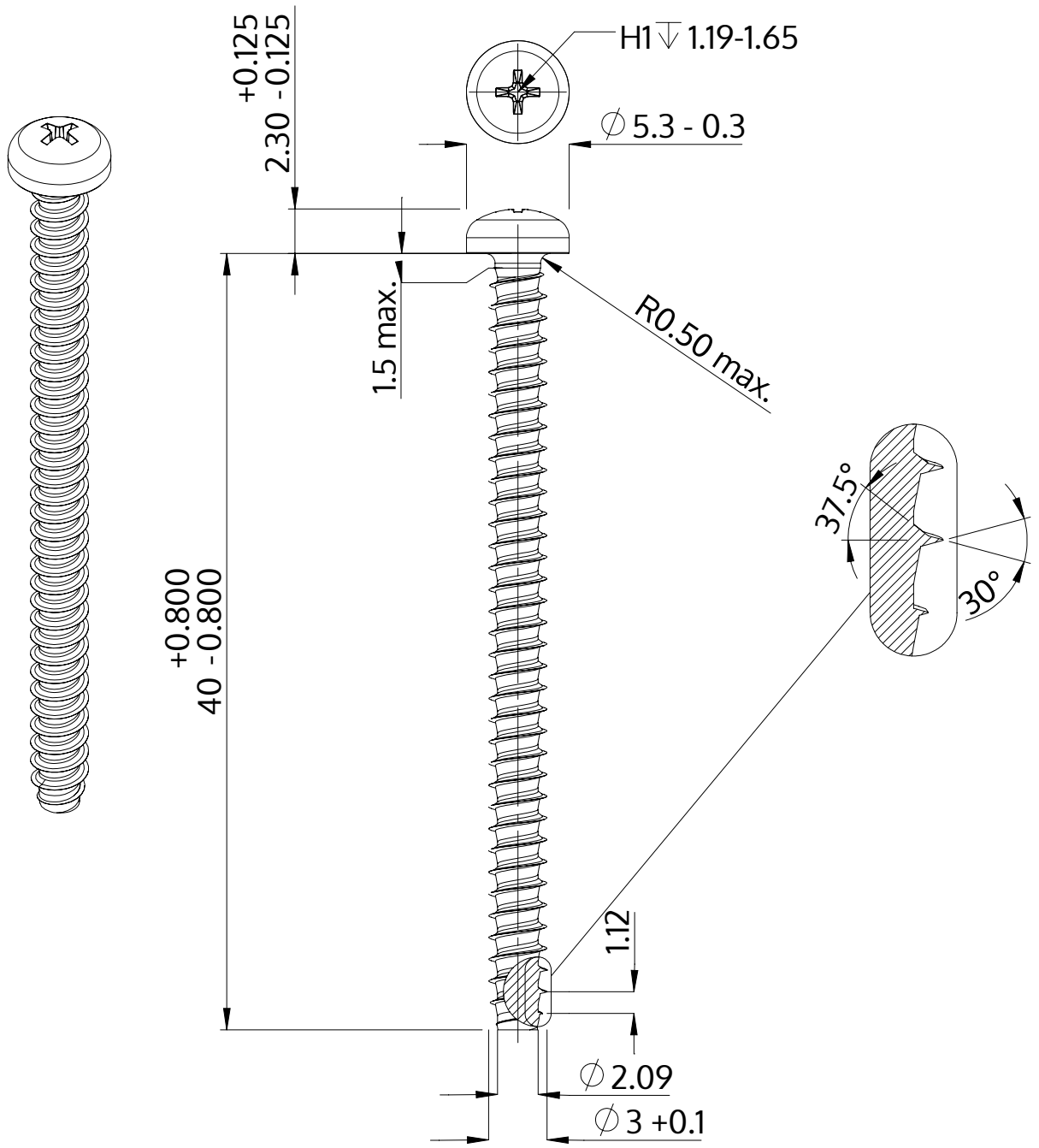

Description	STP32 3.0x40.0 - H1
Matière	Acier,trempé et revenu
Surface	Zinc Nickel passivé noir, trempée, scéllée
Poids	1.634 kg / 1000 Unité

SCREWERK	**STP320300400B**	
Dessin métrique A4	Redimensionner 3:1	2024-10