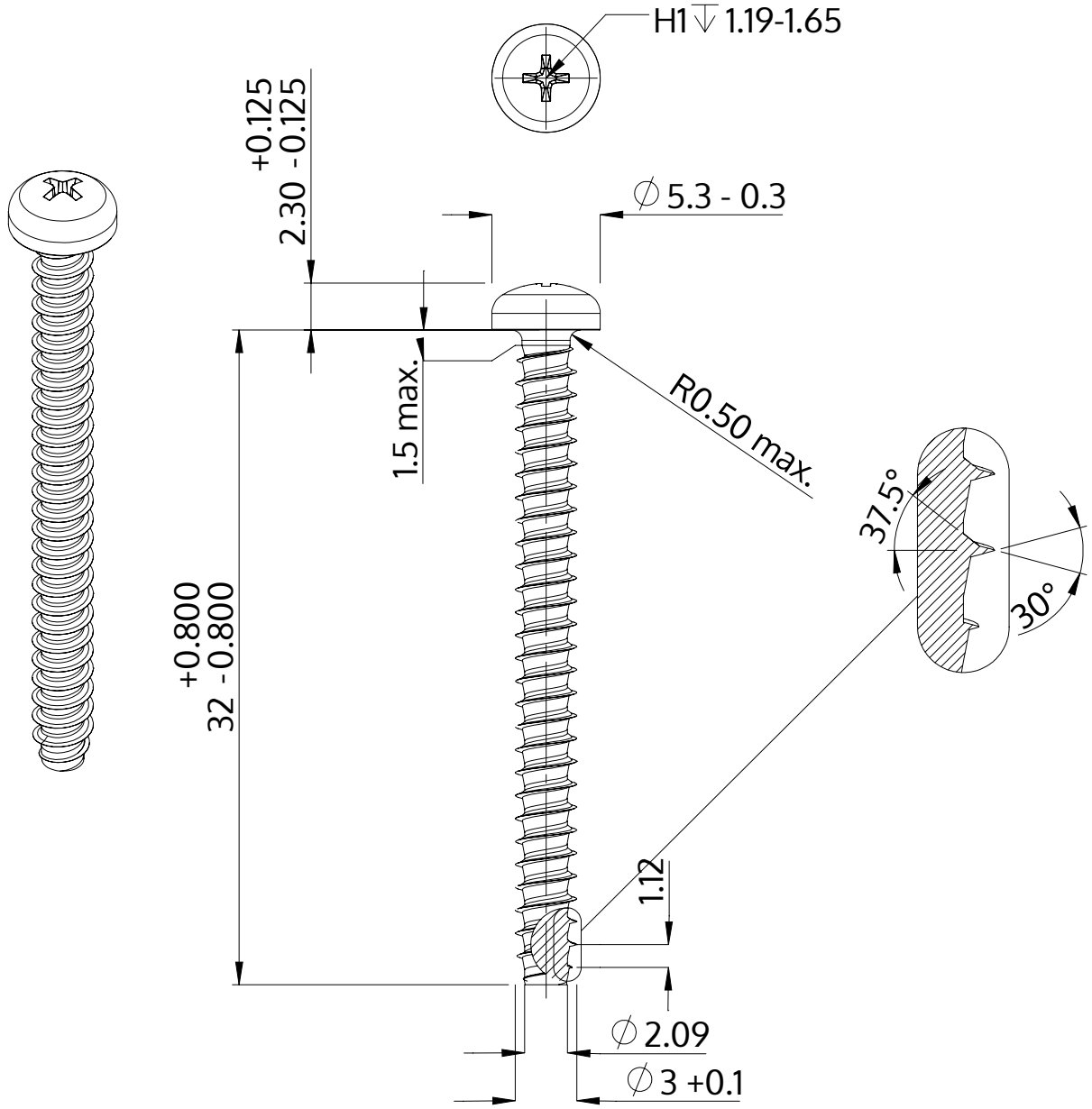

Beschrijving	STP32 3.0x32.0 - H1
Materiaal	veredeld staal
Oppervlak	ZnNi zwart-gepassiveerd, getempert, verzegeld
Gewicht	1.362 kg / 1000 stuk

SCREWERK	**STP320300320B**	
Metrische tekening A4	Schaal 3:1	2024-10