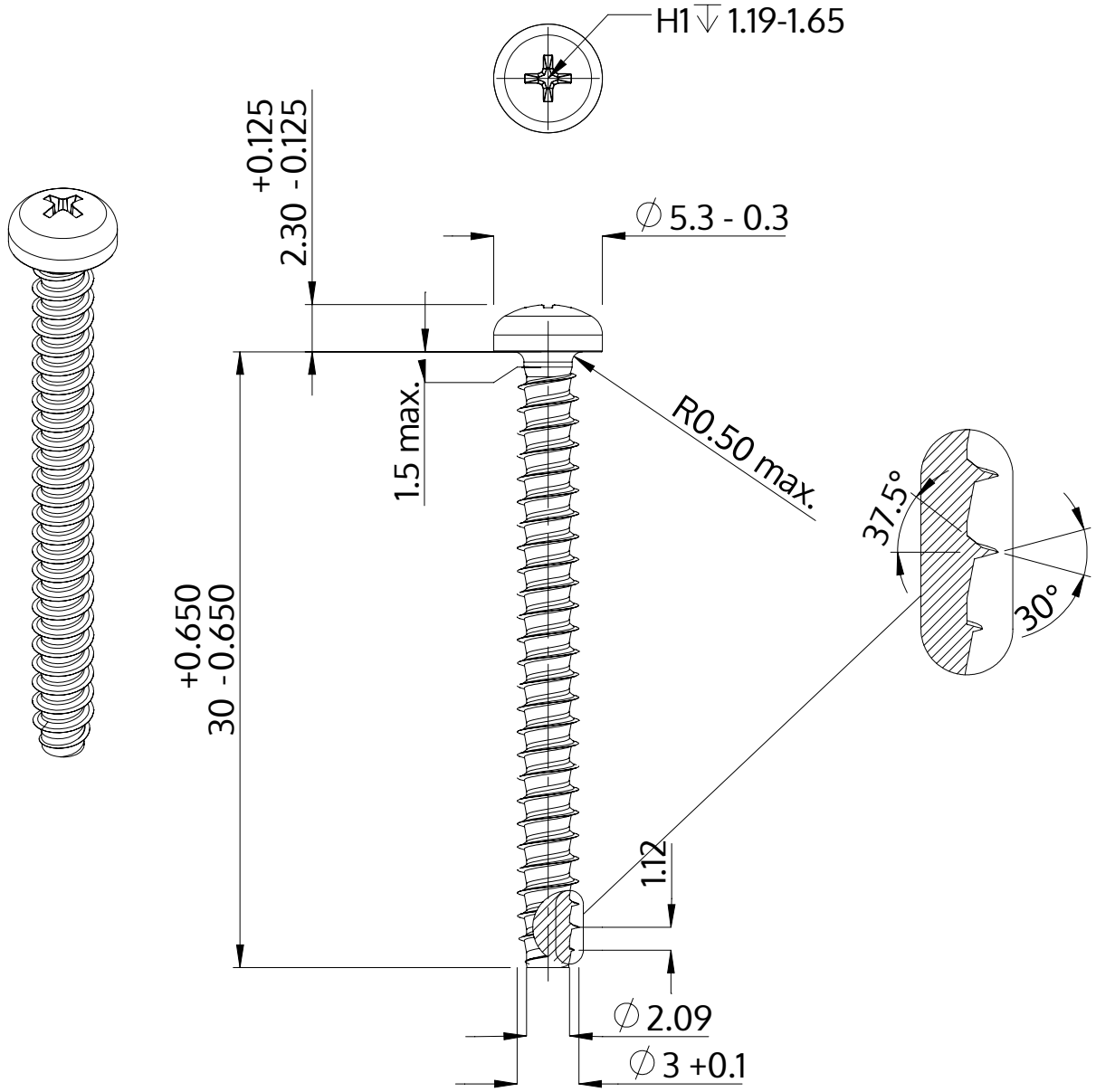

Описание	STP32 3.0x30.0 - H1
Материал	сталь, упрочненная
Поверхность	ZnNi, черная пассивировка+отжиг+масло
Вес	1.294 kg / 1000 Штука

SCREWERK	**STP320300300B**	
Метрический чертеж A4	Шкала 3:1	2024-10