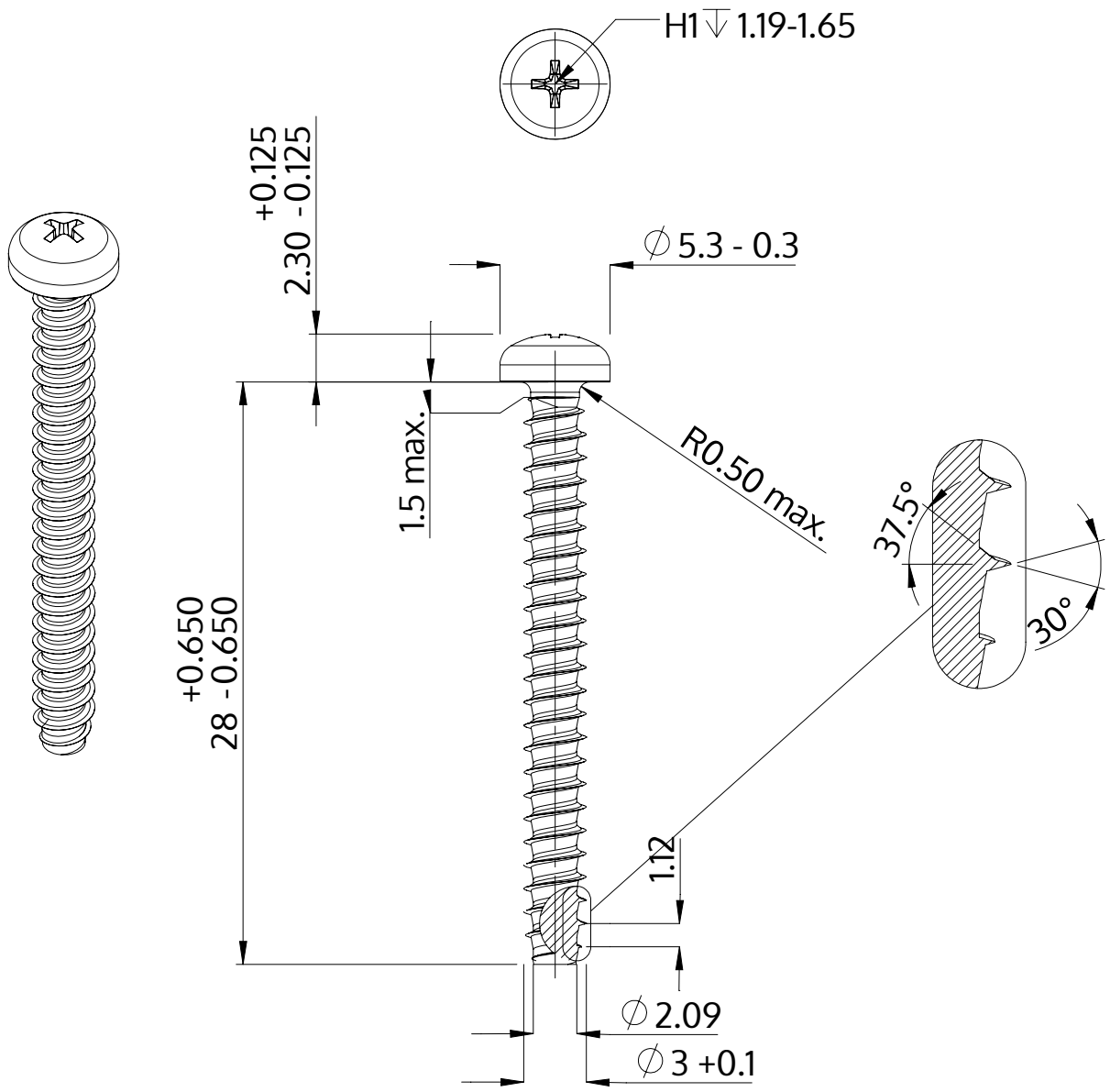

Beschreibung	STP32 3.0x28.0 - H1
Werkstoff	Stahl, vergütet
Oberfläche	verzinkt 5-7 µm, getempert, blau / transparent passiviert
Gewicht	1.226 kg / 1000 Stück

SCREWERK	**STP320300280S**	
Metrische Zeichnung A4	Skalierung 3:1	2024-10