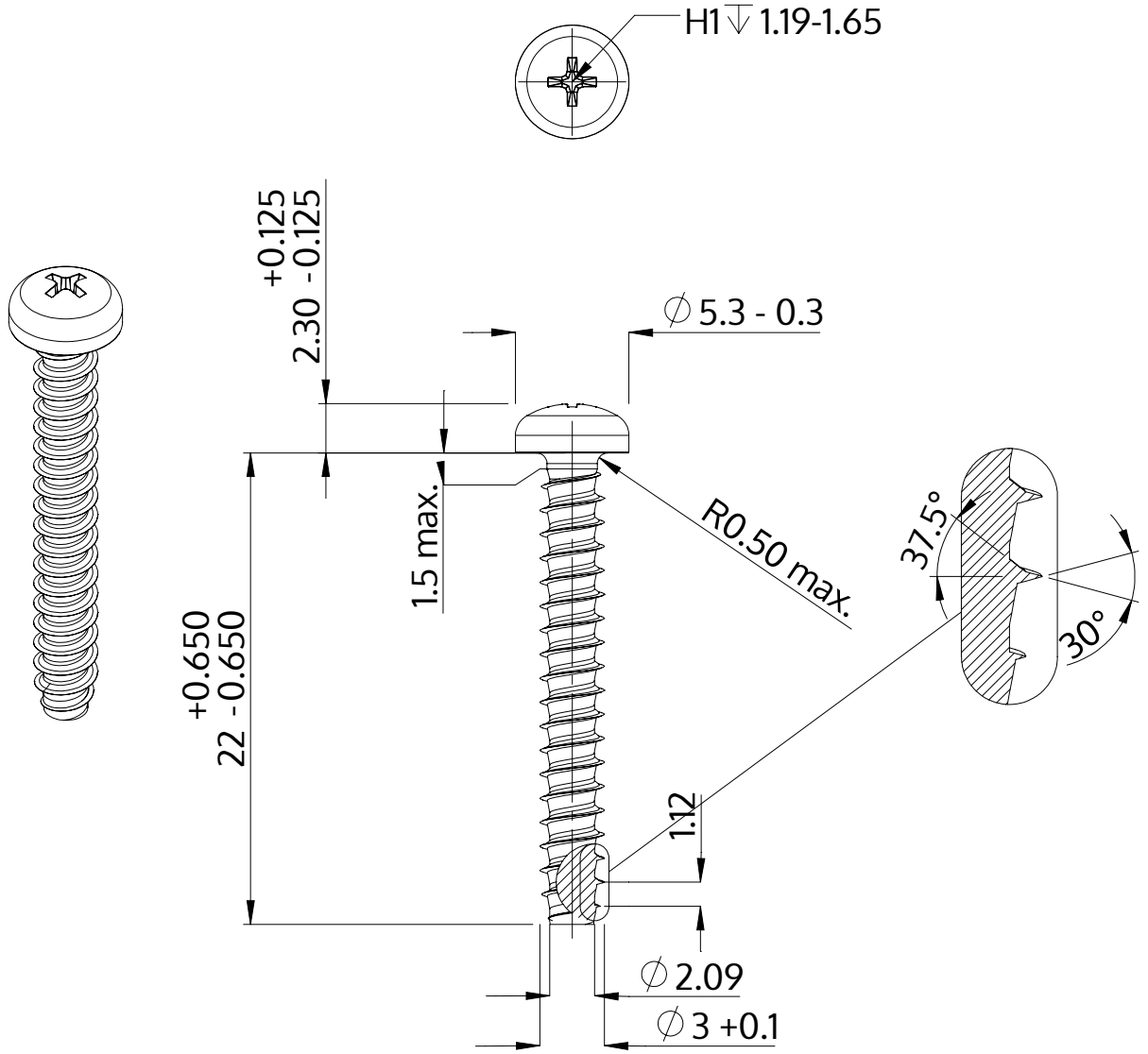

Beschrijving	STP32 3.0x22.0 - H1
Materiaal	roestvrij staal A4
Oppervlak	blank, geetst en gepassieveerd
Gewicht	1.022 kg / 1000 stuk

SCREWERK	**STP320300220C**	
Metrische tekening A4	Schaal 3:1	2024-10