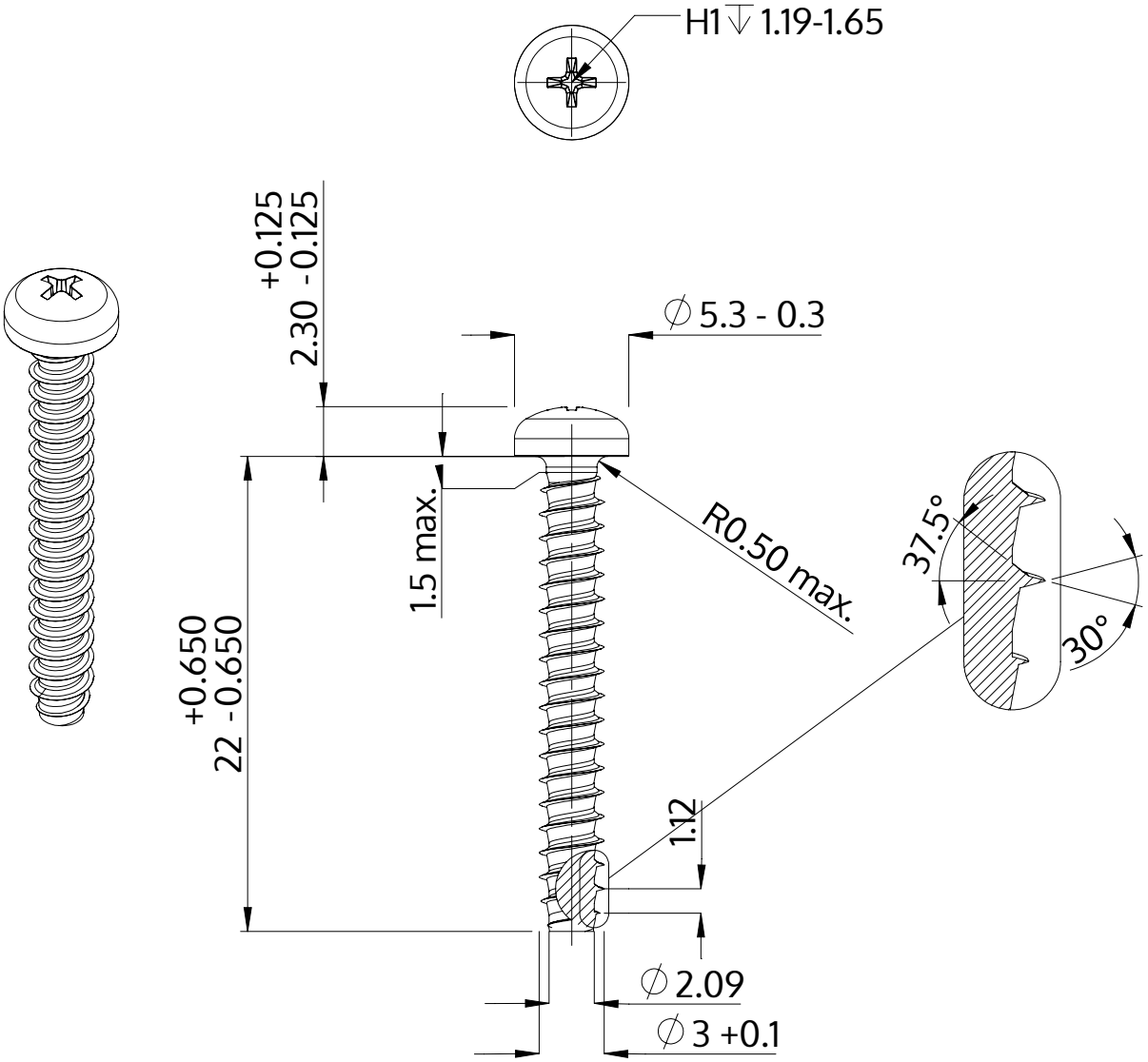

Description	STP32 3.0x22.0 - H1
Matière	Acier,trempé et revenu
Surface	Zinc Nickel passivé noir, trempée, scéllée
Poids	1.022 kg / 1000 Unité

SCREWERK	**STP320300220B**	
Dessin métrique A4	Redimensionner None:1	2024-04