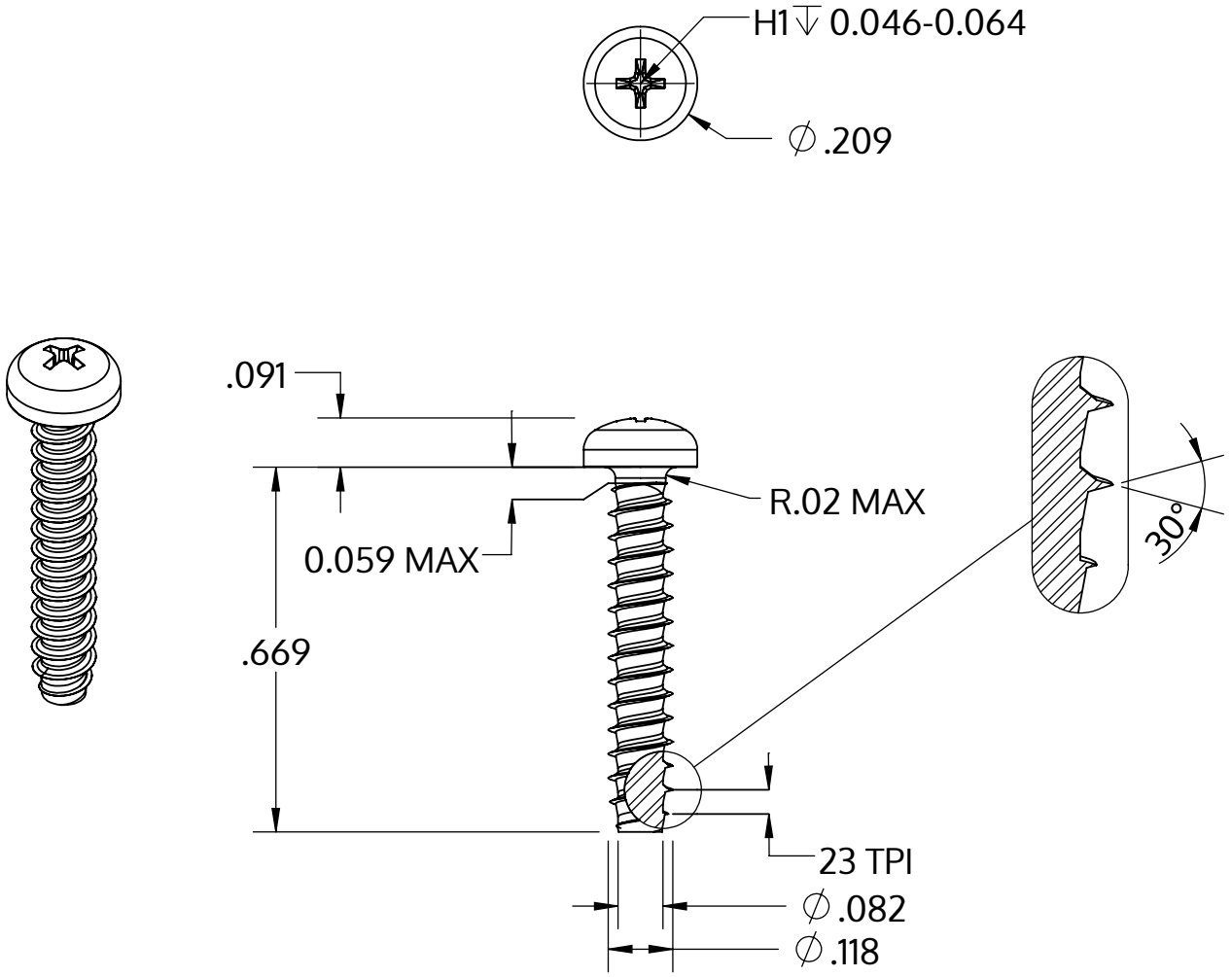

Metric size	M3 x 1.12 mm
US size (converted)	#4-23
	Tolerances [inch]
Length	+/- 0.021
Head diameter	+0 / -0.011
Head height	+/- 0.004
Thread diameter	+0.003 / -0

Beskrivning	STP32 3.0x17.0 - H1
Material	rostfritt stål A2
Yta	blank och passiviserad
Vikt	0.853 kg / 1000 styck

SCREWERK	**STP320300170E**	
_Zoll Zeichnung Größe A	Skala 3:1	2024-10